

MANIFATTURA

INDUSTRIA CALCESTRUZZI PREFABBRICATI

NP

2026

N°25 LISTINO PREZZI

INDICE

PAVIMENTAZIONI

MASSELLI AUTOBLOCCANTI — CE — EN 1338

- Linea doppio strato 4
- Linea antichizzata 8
- Linea quarzo alta resistenza 11

LASTRE — CE — EN 1339

Lastre 12
Pavimenti Drenanti 13

CORDOLI — CE — EN 1340

Cordonate 14
Coprimuro 16

BLOCCHI — CE — EN771-3

Tamponamento 18
Sistema Termoblocco 22
Architettonici Splittati 24
Architettonici Splittati rigati 25
Faccia vista 25
Cassero 25
ECOBLOCK 26

TRATTAMENTO ACQUE — CE

Fosse biologiche IMHOFF 28
Disoleatore 30 EN 858-1
Pozzetti condensa grassi 31 EN 1917
Prolunghe di captazione 31

POZZETTI — CE

Pozzetti 32 EN 1917
Prolunghe per pozzetti 35 EN 1917
Pozzetti per telecomunicazioni 30 EN 1917
Pozzetti tipo pesante per uso stradale 33
Coperchi Ispezionabili 34
Pozzetti grandi dimensioni 36

INDICE

CANALIZZAZIONI ACQUE

Canalette ad Embrice - Imbocchi 38
Canali trapezioidali 39
Canalette 40

PLINTI PER PALI DI ILLUMINAZIONE

Plinti per pali illuminazione 42
Scatolari 44
Tubi in cemento 45

EDILIZIA CIMITERIALE

Loculi 46
Ossari 47

BARRIERE

Barriere di Sicurezza 48 EN 1317
Dissuasori Mini New Jersey CE 50 EN 15258

MURI PREFABBRICATI

Muri di Compartimentazione 54
Muri di Sostegno Autostabili 56

CISTERNE PREFABBRICATE

Cisterne prefabbricate 58

CISTERNE PREFABBRICATE

Box prefabbricati 60

MASSELLI AUTOBLOCCANTI Doppio strato

CE EN 1338

Modello	Spessore mm	Pezzi al mq	Peso Kg/mq	Grigio €/mq	Colore	€/mq
TOZZETTO NO ROLL SENZA BISELLATURA 470PR 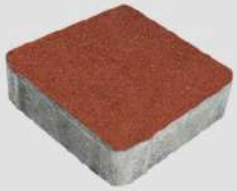 130 x 130	40	59	90	9,20	Rosso cotto	9,80
					Giallo ocra	9,80
					Testa di moro	9,80
					Terra di Siena	9,90
					Antracite	9,80
					Mix color	10,30
					Pallets	*mq.15,14*
DECOR 040PR  140 x 140 - 90 x 90	60	36	130	11,10	Rosso cotto	11,70
					Giallo ocra	11,70
					Testa di moro	11,70
					Terra di Siena	11,90
					Antracite	11,70
					Mix color	12,10
					Pallets	*mq.15,51*
DOPPIA ESSE 030PR  120 x 240	60	35	130	11,10	Rosso cotto	11,70
					Giallo ocra	11,70
					Testa di moro	11,70
					Terra di Siena	11,90
					Antracite	11,70
					Mix color	12,10
					Pallets	*mq.16,10*
DOPPIA T 010P2R 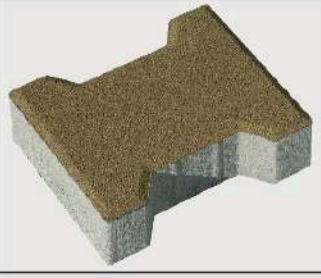 163 x 198	60	37	135	11,10	Rosso cotto	11,70
					Giallo ocra	11,70
					Testa di moro	11,70
					Terra di Siena	11,90
					Antracite	11,70
					Mix color	12,10
					Pallets	*mq.13,44*
LISTELLO 060PR - SENZA BISELLATURA 750PR* *Su richiesta questo modello è disponibile anche senza bisellatura  70 x 208	60	69	140	11,60	Rosso cotto	12,20
					Giallo ocra	12,20
					Testa di moro	12,20
					Terra di Siena	12,40
					Antracite	12,20
					Mix color	12,70
					Pallets	*mq.15,82*
Costo imballo: reggia/film estensibile					per pacco	€ 1,00
Pedana in legno a perdere						€ 11,00

MASSELLI AUTOBLOCCANTI Doppio strato

CE EN 1338

Modello	Spessore mm	Pezzi al mq	Peso Kg/mq	Grigio €/mq	Colore	€/mq
LISTELLO MAXI 060LPR  90 x 270	60	41	125	11,80	Rosso cotto	12,30
					Giallo ocra	12,30
					Testa di moro	12,30
					Terra di Siena	12,70
					Antracite	12,30
					Mix color	13,20
					Pallets	*mq.13,60*
MATTONCINO 071PR Su richiesta questo modello è disponibile anche senza bisellatura  100 x 200	60	50	120	11,30	Rosso cotto	11,80
					Giallo ocra	11,80
					Testa di moro	11,80
					Terra di Siena	11,90
					Antracite	11,80
					Mix color	12,30
					Pallets	*mq.15,12*
MATTONE 074PR 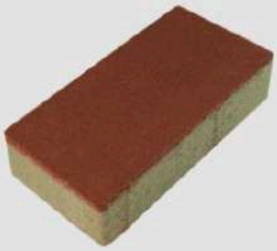 120 x 240	60	35	130	11,30	Rosso cotto	11,80
					Giallo ocra	11,80
					Testa di moro	11,80
					Terra di Siena	11,90
					Antracite	11,80
					Mix color	12,30
					Pallets	*mq.16,10*
IMPERO 370PIR  120 x 180 - 90 x 120 - 120 x 120	60	22 14 20	130	11,30	Rosso cotto	11,80
					Giallo ocra	11,80
					Testa di moro	11,80
					Terra di Siena	11,90
					Antracite	11,80
					Mix color	12,30
					Pallets	*mq.14,56*
ATENE 585PR  337,5 x 225 - 225 x 225 - 112,5 x 225	60	5 6 13	130	12,30	Rosso cotto	13,10
					Giallo ocra	13,10
					Testa di moro	13,10
					Antracite	13,10
					Terra di Siena	13,50
					Mix color	14,30
					Bianco	18,30
					Bianco mix	20,00
					Pallets	*mq.14,14*
Costo imballo: reggia/film estensibile					per pacco	€ 1,00
Pedana in legno a perdere						€ 11,00

MASSELLI AUTOBLOCCANTI Doppio strato

CE EN 1338

Modello	Spessore mm	Pezzi al mq	Peso Kg/mq	Grigio €/mq	Colore	€/mq
NOSTALIT 370PR  120 x 180 - 90 x 120 - 120 x 120	60	34 10 7	130	11,30	Rosso cotto Giallo ocra Testa di moro Terra di Siena Antracite Mix color *Pallets*	11,80 11,80 11,80 11,90 11,80 12,30 *mq.14,56*
ROMANICO 580PR  150 x 220 - 75 x 150 - 150 x 150	60	15 15 15	130	11,50	Rosso cotto Giallo ocra Testa di moro Terra di Siena Antracite Mix color Bianco Bianco mix *Pallets*	12,00 12,00 12,00 12,30 12,00 12,90 17,50 19,50 *mq.14,03*
ANTICA SALARIA 760PR 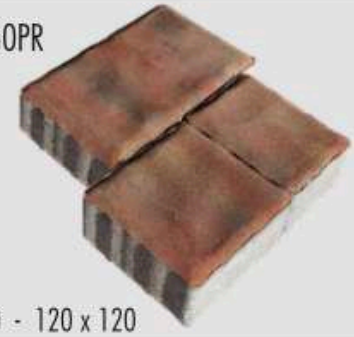 120 x 185 - 85 x 120 - 120 x 120	60	15 32 24	150	11,60	Rosso cotto Giallo ocra Testa di moro Terra di Siena Antracite Mix color Bianco Bianco mix *Pallets*	12,10 12,10 12,10 12,60 12,10 13,20 17,50 19,50 *mq.14,98*
TARQUINIA 720PR  190 x 225 - 90 x 190 - 150 x 190	70	10 15 10	155	11,60	Rosso cotto Giallo ocra Testa di moro Terra di Siena Antracite Mix color Bianco Bianco mix *Pallets*	12,10 12,10 12,10 12,60 12,10 13,20 18,00 19,80 *mq.12,84*
APPIA ANTICA 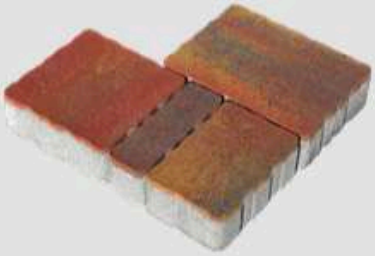 190 x 255 - 125 x 190 - 65 x 190 - 190 x 190	80	9 9 12 7	160	12,30	Rosso cotto Giallo ocra Antracite Terra di Siena Mix color Bianco Bianco mix *Pallets*	13,10 13,10 13,10 13,50 14,30 18,00 20,00 *mq.14,98*
Costo imballo: reggia/film estensibile					per pacco	€ 1,00
Pedana in legno a perdere						€11,00

MASSELLI AUTOBLOCCANTI Doppio strato

CE EN 1338

Modello	Spessore mm	Pezzi al mq	Peso Kg/mq	Grigio €/mq	Colore	€/mq
ROCKSTONE 520PR  300 x 200 - 250 x 200 - 200 x 200 - 150 x 200 - 100 x 200	60	4 3 8 3 3	140	13,00	Rosso cotto Giallo ocra Testa di moro Antracite Terra di Siena Mix color Bianco Bianco mix *Pallets*	13,10 13,10 13,10 13,10 13,50 14,30 18,50 20,00 *mq.13,80*
BORGO ANTICO SENZA BISELLATURA 030NPR  132 x 195 -100 x 132 - 132 x 132	80	19 14 19	180	13,80	Rosso cotto Giallo ocra Testa di moro Antracite Terra di Siena Mix color Bianco *Pallets*	14,80 14,80 14,80 14,80 15,10 15,80 19,00 *mq.10,90*
DOPPIA T 010PR 010P1R *Su richiesta questo modello è disponibile anche senza bisellatura 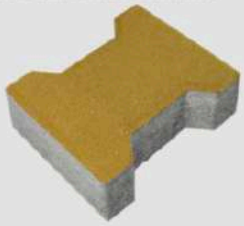 163 x 198	80	37	180	14,30	Rosso cotto Giallo ocra Testa di moro Antracite Terra di Siena *Pallets*	15,20 15,20 15,20 15,20 15,40 *mq. 9,60*
ESASTAR 090PR  185 x 210	100	35	220	19,30	Rosso Giallo *Pallets*	20,30 20,30 *mq.10,02*
PAVÈ 380P  85 x 390	60	33	135	11,50	Rosso cotto Giallo ocra Testa di moro Terra di Siena Antracite Mix color *Pallets*	12,10 12,10 12,30 12,10 12,10 13,20 *mq.12,60*
Costo imballo: reggia/film estensibile					per pacco	€ 1,00
Pedana in legno a perdere						€ 11,00

MASSELLI AUTOBLOCCANTI Linea antichizzata

CE EN 1338

Modello	Spessore mm	Pezzi al mq	Peso Kg/mq	Grigio €/mq	Colore	€/mq
TOZZETTO NO ROLL 470PB  130 x 130	40	59	90	17,30	Rosso cotto	18,30
					Giallo ocra	18,30
					Testa di moro	18,30
					Antracite	18,30
					Terra di Siena	18,50
					Mix color	19,00
					Antichi sentieri	19,80
					Bianco	21,50
					Pallets	*mq.14,91*
MATTONCINO 070PB  100 x 200	60	50	130	20,50	Rosso cotto	21,50
					Giallo ocra	21,50
					Testa di moro	21,50
					Terra di Siena	21,70
					Mix color	22,40
					Antichi sentieri	23,70
					Bianco	25,00
					Pallets	*mq.12,96*
LISTELLO MONOSTRATO BURATTATO 750PB  70 x 208	60	69	150	20,50	Rosso cotto	21,50
					Giallo ocra	21,50
					Testa di moro	21,50
					Terra di Siena	21,70
					Mix color	22,40
					Antichi sentieri	23,70
					Bianco	25,00
					Bianco mix	25,80
					Pallets	*mq.10,48*
BISANZIO 581PB  150 x 220 - 75 x 150 - 150 x 150	60	15 15 15	130	20,50	Rosso cotto	21,50
					Giallo ocra	21,50
					Testa di moro	21,50
					Antracite	21,50
					Terra di Siena	21,70
					Mix color	22,40
					Antichi sentieri	23,40
					Bianco	25,00
					Bianco mix	25,80
					Pallets	*mq.12,02*
ROMANICO 580PB  150 x 220 - 75 x 150 - 150 x 150	60	15 15 15	130	20,50	Rosso cotto	21,50
					Giallo ocra	21,50
					Testa di moro	21,50
					Antracite	21,50
					Terra di Siena	21,70
					Mix color	22,40
					Antichi sentieri	23,40
					Bianco	25,00
					Bianco mix	25,80
					Pallets	*mq.12,02*
Costo imballo: reggia/film estensibile					per pacco	€ 1,00
Pedana in legno a perdere						€11,00

MASSELLI AUTOBLOCCANTI Linea antichizzata

CE EN 1338

Modello	Spessore mm	Pezzi al mq	Peso Kg/mq	Grigio €/mq	Colore	€/mq
ANTICA SALARIA BURATTATO 760PB  120 x 185 - 85 x 120 - 120 x 120	60	15 24 32	150	20,50	Rosso cotto Giallo ocra Testa di moro Antracite Terra di Siena Mix color Antichi sentieri Bianco Bianco mix *Pallets*	21,50 21,50 21,50 21,50 21,80 22,50 23,40 25,00 25,80 *mq.11,56*
MATTONFORTE MONOSTRATO BURATTATO 770PB  150 x 200 - 150 x 150 - 100 x 150	60	14 14 13	150	19,10	Rosso cotto Giallo ocra Mix color Bianco *Pallets*	20,10 20,10 21,50 25,00 *mq. 9,31*
ROCKSTONE 520PB  300 x 200 - 250 x 200 - 200 x 200 - 150 x 200 - 100 x 200	60	4 3 8 3 3	125	21,10	Rosso cotto Giallo ocra Antracite Terra di Siena Mix color Antichi sentieri Bianco Bianco mix *Pallets*	22,10 22,10 22,10 22,40 23,10 24,10 25,50 26,50 *mq. 9,10*
ATENE 585PB  375,5 x 225 - 225 x 225 - 112,5 x 225	60	5 6 13	130	21,10	Rosso cotto Giallo ocra Antracite Terra di Siena Mix color Antichi sentieri Bianco Bianco mix *Pallets*	22,10 22,10 22,10 22,40 23,10 24,10 26,00 27,00 *mq. 9,16*
Costo imballo: reggia/film estensibile					per pacco	€ 1,00
Pedana in legno a perdere						€11,00

MASSELLI AUTOBLOCCANTI Linea antichizzata

CE EN 1338

Modello	Spessore mm	Pezzi al mq	Peso Kg/mq	Grigio €/mq	Colore	€/mq
ANTICA APPIA BURATTATO 550 PB  190 x 255 - 125 x 190 - 65 x 190 - 190 x 190	65	9 9 12 7	160	20,30	Rosso cotto Giallo ocra Antracite Terra di Siena Mix color Antichi sentieri Bianco Bianco mix *Pallets*	22,10 22,10 22,10 22,40 23,10 24,10 25,00 26,00 *mq.10,00*
ETRUSCO 710PB  190 x 225 - 150 x 190 - 120 x 190	70	10 15 10	155	20,50	Rosso cotto Giallo ocra Testa di moro Antracite Terra di Siena Mix color Antichi sentieri Bianco Bianco mix *Burattato*	21,50 21,50 21,50 21,50 21,70 22,40 23,10 25,00 25,80 *mq. 9,10*
TARQUINIA 720PB  190 x 225 - 90 x 190 - 150 x 190	70	10 15 10	155	20,50	Rosso cotto Giallo ocra Testa di moro Terra di Siena Antracite Mix color Antichi sentieri Bianco Bianco mix *Burattato*	21,50 21,50 21,50 22,10 21,60 22,50 23,20 25,00 25,80 *mq. 9,10*
BORGO ANTICO 03NPB  132 x 195 - 100 x 132 - 132 x 132	80	19 19 14	180	21,70	Rosso cotto Giallo ocra Terra di Siena Mix color Antichi sentieri Bianco *Pallets*	22,70 22,70 23,10 23,20 24,40 26,50 *mq.10,90*
Costo imballo: reggia/film estensibile					per pacco	€ 1,00
Pedana in legno a perdere						€11,00

MASSELLI AUTOBLOCCANTI Linea quarzo alta resistenza

CE EN 1338

Modello	Spessore mm	Pezzi al mq	Peso Kg/mq	Grigio €/mq	Colore	€/mq
TOZZETTO NO ROLL 470PAR 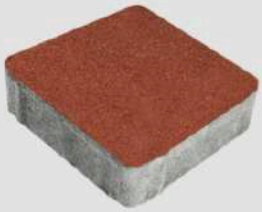 130 x 130	40	59	90	10,60	Rosso cotto Giallo ocra Testa di moro Terra di Siena Mix color *Pallets*	12,00 12,00 12,00 12,30 12,80 *mq.15,14*
MATTONCINO 071PAR *SENZA BISELLATURA 070PAR *Disponibile anche nella versione senza bisellatura  100 x 200	60	50	130	13,40	Rosso cotto Giallo ocra Antracite Terra di Siena Mix color *Pallets*	13,90 13,90 13,90 14,20 14,70 *mq.15,12*
MATTONE 074PAR  120 x 240	60	35	130	13,40	Rosso cotto Giallo ocra Terra di Siena Antracite Mix color *Pallets*	13,90 13,90 13,90 14,20 14,70 *mq.16,10*
DOPPIA T SENZA BISELLATURA 010PIAR 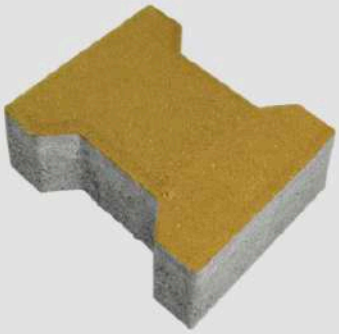 163 x 198 Resistenza all'abrasione classe 4 - Marcatura I	80	37	180	15,20	Rosso cotto Giallo ocra Antracite Verde (con cemento bianco) *Pallets*	15,60 15,60 15,60 18,50 *mq. 9,60*
Costo imballo: reggia/film estensibile					per pacco	€ 1,00
Pedana in legno a perdere						€11,00

LASTRE

CE EN 1339

Modello	Tipologia	kg/mq	N. pezzi pallets	Grigio €/mq	Colore	€/mq
LASTRA C5	non armata	140	48	11,80	Rosso cotto	12,80
					Giallo ocra	12,80
					Antracite	12,80
					Testa di moro	12,80
					Terra di Siena	13,10
					Mix color	13,80
					Mix color gri/antr.	13,80
					Bianco	17,80
					Bianco mix	20,00
 500 x 500 x 60 Kg/cad. 35,00						
LASTRA C2,5	non armata	140	96	11,80	Rosso cotto	12,80
					Giallo ocra	12,80
					Antracite	12,80
					Testa di moro	12,80
					Terra di Siena	13,10
					Mix color	13,80
					Mix color gri/antr.	13,80
					Bianco	17,80
					Bianco mix	20,00
					Base colorata	+ € 1,00
 500 x 250 x 60						

Costo imballo: reggia/film estensibile	per pacco	€ 1,00
Pedana in legno a perdere		€ 11,00

LASTRE

CE EN 1339

Modello	Spessore mm	Pezzi al mq	Peso Kg/mq	Grigio €/mq	Colore	€/mq
ANTICA AURELIA 820P	60	1 2 3 2	140	12,80	Rosso cotto	13,80
					Giallo ocra	13,80
					Testa di moro	13,80
					Antracite	13,80
					Terra di Siena	14,10
					Mix color	15,30
					Bianco	20,80
					Bianco mix	22,00
					Pallets	*mq.12,96*



325 x 545 - 325 x 435 - 325 x 325 - 215 x 325

Modello	Spessore mm	kg/cad	N. pezzi pallets	Colore	€/cad.
PASSO GIAPPONESE PG	35	7,5	98	Grigio	2,90
				Rosso cotto	3,50
				Giallo ocra	3,50
				Antracite	3,50
				Terra di Siena	3,80
				Mix color	4,30
				Pallets	*pezzi 40*



379 x 366

PAVIMENTI DRENANTI

Modello	Spessore mm	Pezzi al mq	Peso Kg/mq	Grigio €/mq	Colore	€/mq
ERBA PAV 04NP	100	4	127	12,80	Rosso cotto	14,20
					Giallo ocra	14,20
					Testa di moro	14,20
					Terra di Siena	14,50
					Pallets	*mq. 9,80*



400 x 600

Costo imballo: reggia/film estensibile	per pacco	€ 1,00
Pedana in legno a perdere		€11,00

CORDOLI

CE EN 1340

Modello	Peso cad.	N. pezzi pallets	Grigio €/cad.	Colore	€/cad
CORDONATA STRADALE C6/20  60 x 200 x 1000	26	64	4,20	Rosso cotto	4,90
				Giallo ocra	4,90
				Testa di moro	4,90
				Terra di Siena	5,50
CORDONATA STRADALE C8/20  (6 + 8) x 200 x 1000	31	48	4,60	Rosso cotto	5,20
				Giallo ocra	5,20
				Terra di Siena	5,80
				Testa di moro	5,20
CORDONATA STRADALE C10/20  (80 + 100) x 200 x 1000	40	36	5,10	Rosso cotto	5,60
				Giallo ocra	5,60
				Terra di Siena	6,00
				Testa di moro	5,60
CORDONATA STRADALE C12/25  120 x 250 x 1000		28	5,70	Rosso cotto	6,40
				Giallo ocra	6,40
				Terra di Siena	6,70
				Testa di moro	6,40
Costo imballo: reggia/film estensibile				per pacco	€ 1,00
Pedana in legno a perdere					€11,00

CORDOLI

CE EN 1340

Modello	Peso cad.	N. pezzi pallets	Grigio €/cad.	Colore	€/cad.
CORDONATA STRADALE C12/25  (100 + 120) x 250 x 1000	63	32	6,10	Rosso cotto Giallo ocra Testa di moro Terra di Siena Doppio strato grigio	7,20 7,20 7,20 7,70 8,00
CORDONATA STRADALE CURVA C12/25  (100 + 120) x 250 x 1000 - Re 500 - Ri 380	44	16	9,50	Rosso cotto Giallo ocra Testa di moro Terra di Siena Doppio strato grigio	10,50 10,50 10,50 11,00 12,00
CORDONATA STRADALE C15/25  (115 + 150) x 250 x 1000	78	24	7,50	Rosso cotto Giallo ocra Testa di moro Terra di Siena Doppio strato grigio	8,80 8,80 8,80 9,40 9,50
CORDONATA STRADALE CURVA C15/25 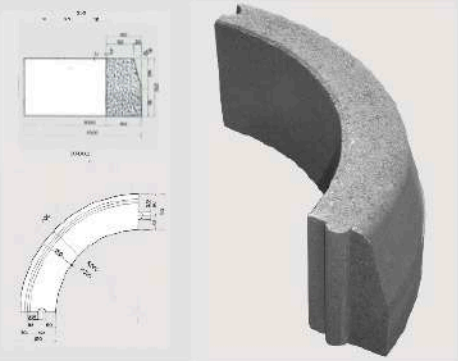	54	16	11,00	Rosso cotto Giallo ocra Testa di moro Terra di Siena Doppio strato grigio	12,00 12,00 12,00 12,20 13,00

Costo imballo: reggia/film estensibile	per pacco	€ 1,00
Pedana in legno a perdere		€11,00

CORDOLI PER GIARDINO

CE EN 1340

Modello	Peso cad.	N. pezzi pallets	Grigio €/cad.	Colore	€/cad.
BORDURA PALIZZATA MINI BPM 6/20	12	128	2,90	Rosso cotto	3,50
				Giallo ocra	3,50
				Terra di Siena	3,70
				Testa di moro	3,50
				Bianco	4,00



60 x 500 x 200

COPRIMURO

Modello	Peso cad.	N. pezzi pallets	Grigio €/cad.	Colore	€/cad.
COPRIMURO CM/I	9,5	72	2,20	Rosso cotto	2,50
				Giallo ocra	2,50
				Terra di Siena	2,80
				Testa di moro	2,50
COPRIMURO CM/II	8	120	2,10	Rosso cotto	2,40
				Giallo ocra	2,40
				Terra di Siena	2,70
				Testa di moro	2,40

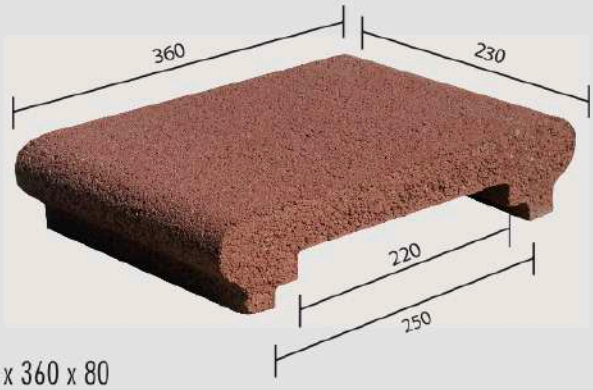

230 x 360 x 80

Pezzi a pedana N 72

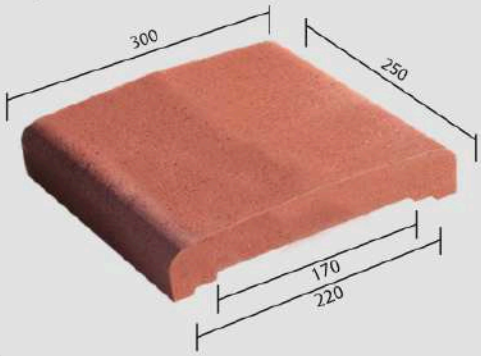

300 x 250 x 80

Pezzi a pedana N 120

Costo imballo: reggia/film estensibile	per pacco	€ 1,00
Pedana in legno a perdere		€11,00

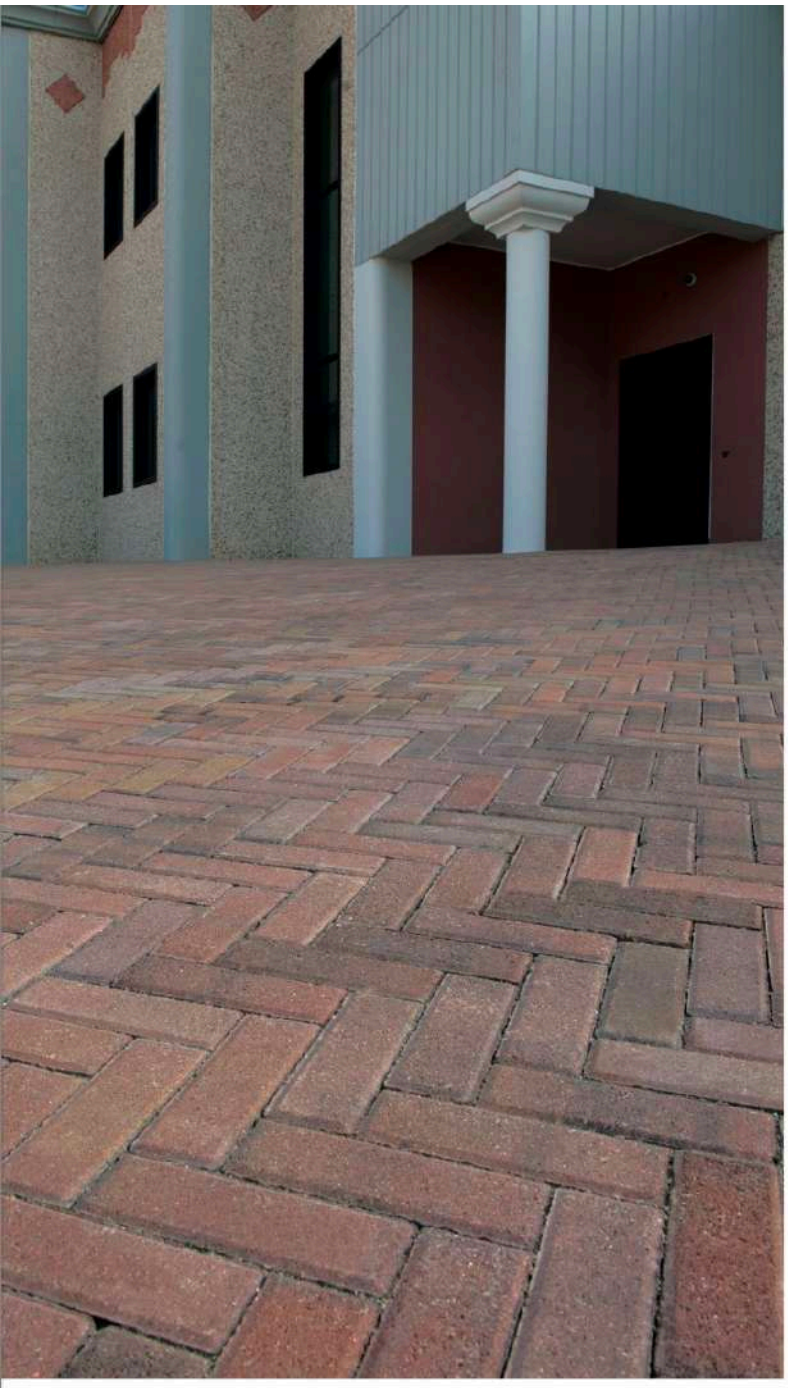

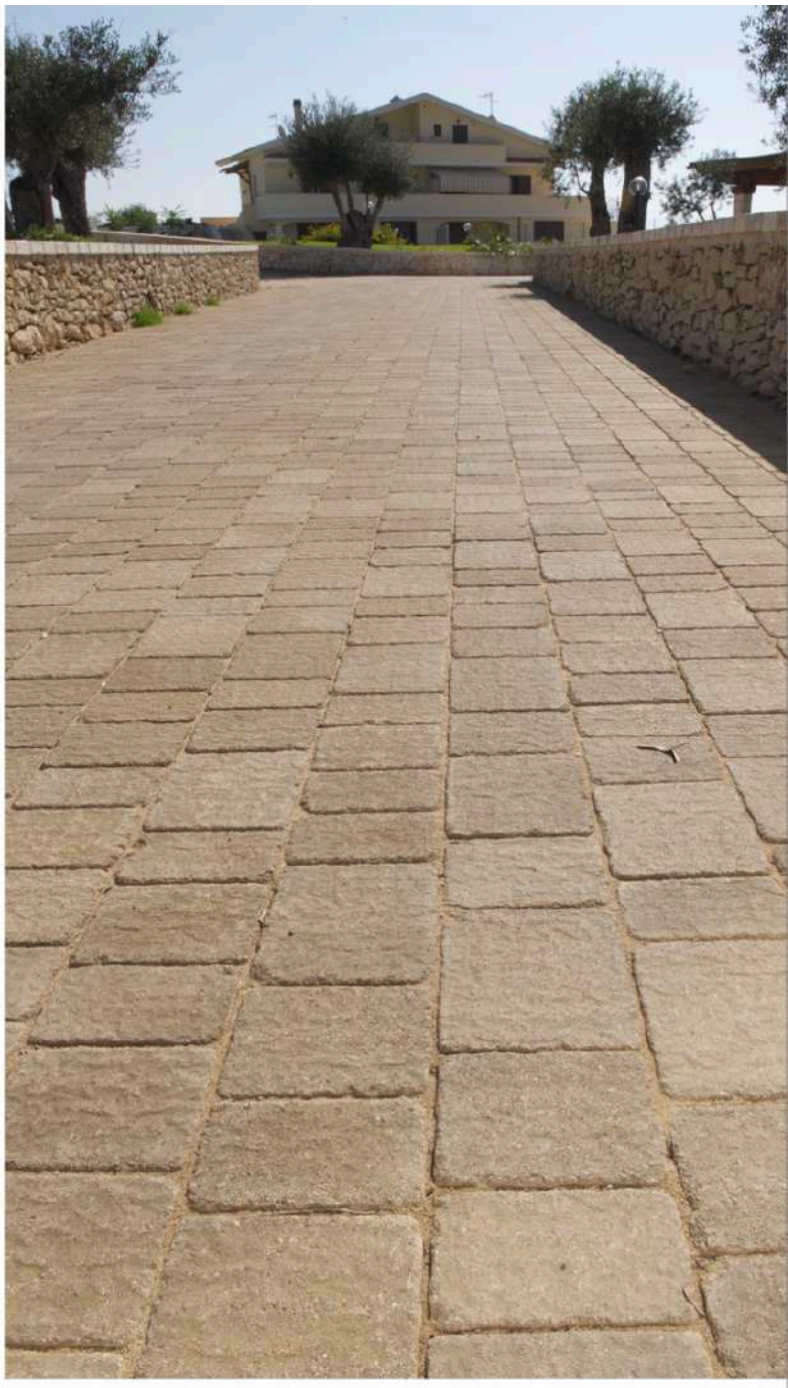





BLOCCHI Tamponamento in conglomerato cementizio

CE EN 771-3

Modello	Peso Kg Cls	Peso Kg argilla	Peso Kg pomice	N° pezzi mq	N° pezzi pedana	Prezzi cad. €
B20/4F 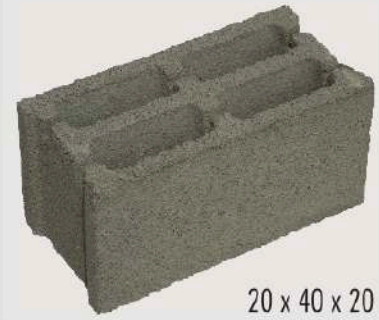 20 x 40 x 20	21			12,5	62	1,30
B25/6F 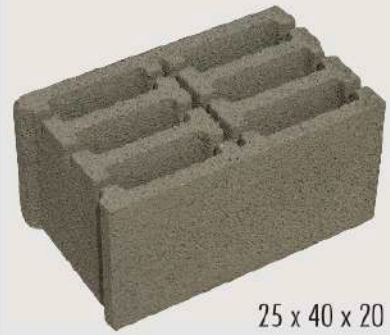 25 x 40 x 20	25		18	12,5	40	1,40
B30/6F 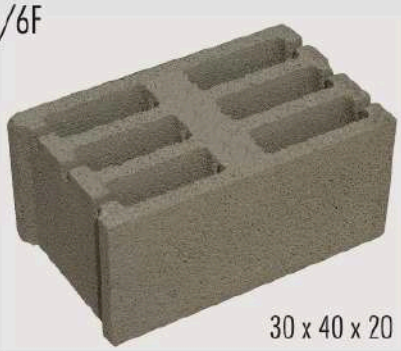 30 x 40 x 20	28			12	40	1,80
B28/11F  28 x 42 x 20	26		21	12	30	1,80

Costo imballo per pacco costituito da n. 2 reggette orizzontali e n.2 reggette verticali	€ 1,00
Pedana in legno a perdere	€ 11,00

CE EN 771-3

Modello	Peso Kg normale	N° pezzi mq	N° pezzi pedana	Prezzi cad. €
B8/3F ** Ei 120 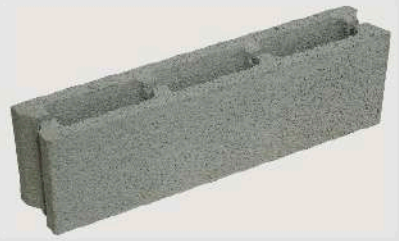 8 x 50 x 20	*12	10	120	0,85
B10/3F * Rei 90 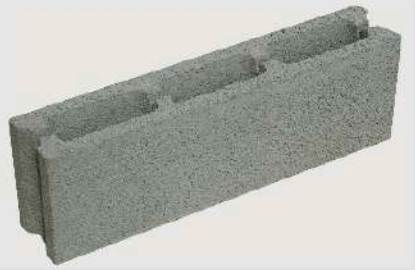 10 x 50 x 20	11	10	100	0,95
B12/3F * Rei 90 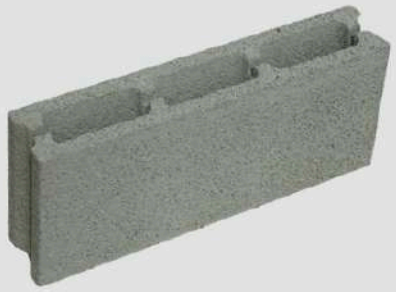 12 x 50 x 20	14	10	80	1,00
B15/3F * Rei 60  15 x 50 x 20	17	10	70	1,05

Costo imballo per pacco costituito da n. 2 reggette orizzontali e n.2 reggette verticali	€ 1,00
Pedana in legno a perdere	€ 11,00

CE EN 771-3

Modello	Peso Kg Cls	N° pezzi mq	N° pezzi pedana	Prezzi cad. €
B15/6F — Rei 120  15 x 50 x 20	19	10	70	1,15
B20/2F  20 x 50 x 20	17,5	10	50	1,40
B20/8F — Rei 180  Ei 90 senza intonaco; Ei 120 intonaco normale; Ei 180 intonaco isolante 20 x 50 x 20	22	10	50	1,50
B20/10F — Rei 150  20 x 50 x 20	24		50	1,50

Costo imballo per pacco costituito da n. 2 reggette orizzontali e n.2 reggette verticali	€ 1,00
Pedana in legno a perdere	€11,00

CE EN 771-3

Modello	Peso Kg Cls	N° pezzi mq	N° pezzi pedana	Prezzi cad. €
B25/10F — Rei 180  25 x 50 x 20	23	10	40	PORTANTE 1,80
B25/9F — Ei 240  25 x 50 x 20	*25	10	40	PORTANTE 1,80
B30/9F — ** Ei 240 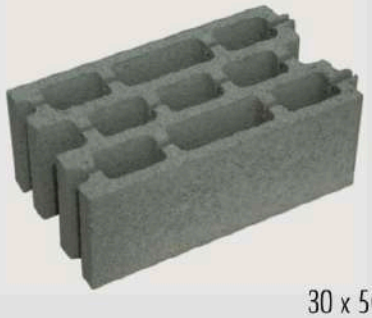 30 x 50 x 20	34 **28	10	30	PORTANTE 2,00
B30/12F — * Rei 180  30 x 50 x 20	*19	10	30	PORTANTE 2,00

Costo imballo per pacco costituito da n. 2 reggette orizzontali e n.2 reggette verticali	€ 1,00
Pedana in legno a perdere	€ 11,00

SISTEMA TERMOBLOCCO

CE EN 771-3

DETERMINAZIONE DEI VALORI TERMICI DI PROGETTO DI PRODOTTO PER MURATURA

UNI EN 1745:2005 - UNI EN ISO 6946:2008

TERMOBLOCCO IN ARGILLA T35 - 12 PARETI

Rei 240

T35 PLUS/12P



35 x 25 x 20

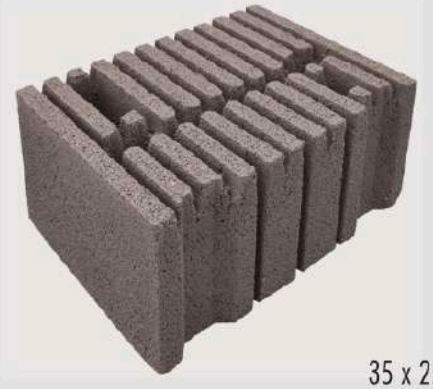

35 x 25 x 20

Conduttività termica

Condutività termica equivalente dell'elemento:	λequ_e = 0.148 W/m K
Condutività termica equivalente dell'elemento (malta normale):	λequ_p = 0.174 W/m K
Condutività termica equivalente dell'elemento (malta isolante):	λequ_p = 0.144 W/m K

Condizioni: posa con malta tradizionale e intonaco di cemento e sabbia

Conduttanza termica della parete:	C = 0.504 W/m²K
Resistenza termica della parete:	R = 1.985 m²K/W
Trasmittanza termica della parete:	U = 0.464 W/m²K
Trasmittanza termica della parete con intonaco:	U = 0.456 W/m²K

Condizioni: posa con malta termica e intonaco di cemento e sabbia

Conduttanza termica della parete:	C = 0.417 W/m²K
Resistenza termica della parete:	R = 2,398 m²K/W
Trasmittanza termica della parete:	U = 0.389 W/m²K
Trasmittanza termica della parete con intonaco:	U = 0.384 W/m²K

(1,5 cm intonaco interno + 1,5 cm intonaco esterno - conduttività intonaco = 0,83 W/m K)

Modello	Peso Kg argilla	N° pezzi mq	N° pezzi pedana	Prezzi cad. €
T35 PLUS/12P	13,5	20	60	Argilla **4,60**
Traliccio zincato per rinforzi			1,5 ml/mq	ml 1,65
Malta termoisolante				mc 174,00

Costo imballo per pacco costituito da n. 2 reggette orizzontali e n.2 reggette verticali	€ 1,00
Pedana in legno a perdere	€11,00

SISTEMA TERMOBLOCCO

CE EN 771-3

DETERMINAZIONE DEI VALORI TERMICI DI PROGETTO DI PRODOTTO PER MURATURA

UNI EN 1745:2005 - UNI EN ISO 6946:2008

TERMOBLOCCO IN ARGILLA T38 - 13 PARETI

Rei 240

T38 PLUS/13P



38 x 25 x 20

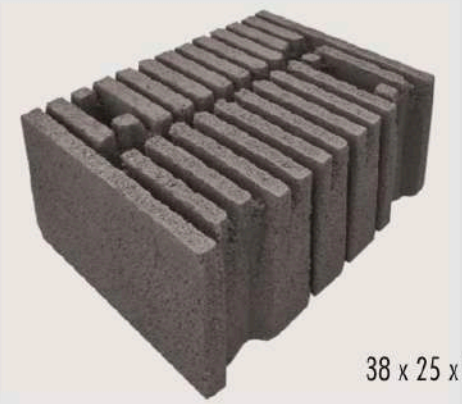

38 x 25 x 20

Conduttività termica

Condutività termica equivalente dell'elemento:	λequ_e = 0.164 W/m K
Condutività termica equivalente dell'elemento (malta normale):	λequ_p = 0.189 W/m K
Condutività termica equivalente dell'elemento (malta isolante):	λequ_p = 0.165 W/m K

Condizioni: posa con malta tradizionale e intonaco di cemento e sabbia

Conduttanza termica della parete:	C = 0.498 W/m²K
Resistenza termica della parete:	R = 2.008 m²K/W
Trasmittanza termica della parete:	U = 0.459 W/m²K
Trasmittanza termica della parete con intonaco:	U = 0.452 W/m²K

Condizioni: posa con malta termica e intonaco di cemento e sabbia

Conduttanza termica della parete:	C = 0.434 W/m²K
Resistenza termica della parete:	R = 2.304 m²K/W
Trasmittanza termica della parete:	U = 0.404 W/m²K
Trasmittanza termica della parete con intonaco:	U = 0.398 W/m²K

(1,5 cm intonaco interno + 1,5 cm intonaco esterno - conduttività intonaco = 0,83 W/m K)

Modello	Peso Kg argilla	N° pezzi mq	N° pezzi pedana	Prezzi cad. €
T38 PLUS/13P	15,5	20	40	Argilla **4,80**
Traliccio zincato per rinforzi			1,5 ml/mq	ml 1,65
Malta termoisolante				mc 174,00

Costo imballo per pacco costituito da n. 2 reggette orizzontali e n.2 reggette verticali	€ 1,00
Pedana in legno a perdere	€ 11,00

BLOCCHI ARCHITETTONICI SPLITTATI

CE EN 771-3

Modello	Peso Kg Cls	N° pezzi mq	N° pezzi pedana	Prezzi cad.	€
BS/8  8 x 50 x 20	15	10	128	Grigio	1,70
				Rosso cotto	2,00
				Giallo ocra	2,00
				Terra di Siena	2,40
				Nero basalto	2,00
				Bianco tufo	2,50
BS/12 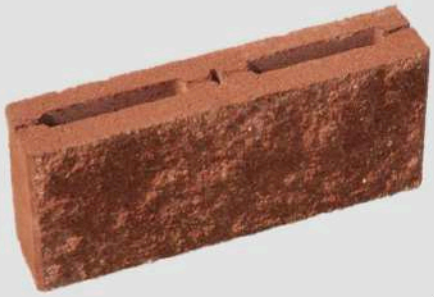 12 x 50 x 20	19	10	80	Grigio	2,00
				Rosso cotto	2,40
				Giallo ocra	2,40
				Nero basalto	2,40
				Terra di Siena	2,60
				Bianco tufo	3,20
BS/20  Rei 180 20 x 50 x 20	22	10	48	Grigio	2,60
				Rosso cotto	3,10
				Giallo ocra	3,10
				Nero basalto	3,10
				Terra di Siena	3,30
				Bianco tufo	3,95
Blocco ad angolo splittato su due lati BSA/20  Rei 180 20 x 50 x 20	22	10	48	Grigio	3,00
				Rosso cotto	3,50
				Giallo ocra	3,50
				Nero basalto	3,50
				Terra di Siena	3,65
				Bianco tufo	4,50

Costo imballo per pacco costituito da n. 2 reggette orizzontali e n.2 reggette verticali	€ 1,00
Pedana in legno a perdere	€ 11,00

BLOCCHI ARCHITETTONICI SPLITTATI RIGATI

CE EN 771-3

Modello	Peso Kg Cls	Peso Kg argilla	Peso Kg pomice	N° pezzi mq	N° pezzi pedana	Prezzi cad.	€
BSR20/2F  20 x 50 x 20	22			10	48	Grigio	2,60
						Rosso cotto	3,00
						Giallo ocra	3,00
						Nero basalto	3,00
						Terra di Siena	3,20
						Bianco tufo	3,85

BLOCCHI ARCHITETTONICI FACCIA A VISTA

BL20/2F Ei 120 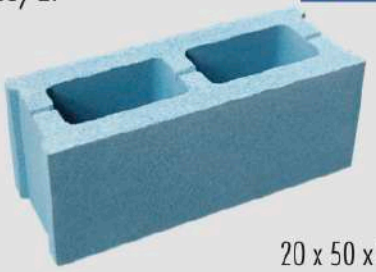 20 x 50 x 20	22			10	48	Grigio	2,00
						Rosso	2,40
						Giallo	2,40
						Terra di Siena	2,50
						Bianco	3,35

BLOCCHI Cassero per muri armati

CE

Modello	Peso Kg Cls	Peso Kg argilla	Peso Kg pomice	N° pezzi mq	N° pezzi pedana	Prezzi cad.	€
BC/25  25 x 50 x 20	20			10	40	Cls	1,60
BC/30 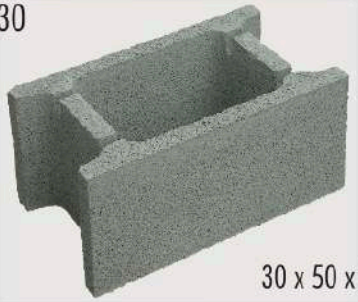 30 x 50 x 20	22			10	30	Cls	1,90

Costo imballo per pacco costituito da n. 2 reggette orizzontali e n.2 reggette verticali	€ 1,00
Pedana in legno a perdere	€ 11,00

ECOBLOCK

La MANIFATTURA NP produce gli **ECOBLOCK**, progettati per realizzare muri a secco componibili. Realizzati in calcestruzzo, anche con materiale riciclato, sono modulari, facilmente componibili e altamente funzionali.

USI MOLTEPLICI:

- elementi divisori
- recinzioni
- muri di sostegno
- briglie fluviali
- barriere antirumore
- rampe di carico

VANTAGGI:

- semplicità di posa
- bloccaggio rapido
- modularità
- stabilità
- durabilità nel tempo
- resistenza agli agenti atmosferici
- possibilità di espandere o modificare l'installazione anche dopo la prima posa

Possono essere utilizzati sia nel campo del design paesaggistico che nell'edilizia residenziale, commerciale, o nel settore agricolo.
Si prestano perfettamente alla realizzazione di stive ed annessi. Grazie agli elementi modulari di varie forme e dimensioni è possibile realizzare strutture piacevoli dal punto di vista estetico e plasmare gli spazi in modo creativo.
Si possono creare strutture temporanee e rimodulabili, con una vasta gamma di misure.

ECOBLOCK 80

Modello	Peso Kg Cls	Prezzi cad. €
BLOCCO 80 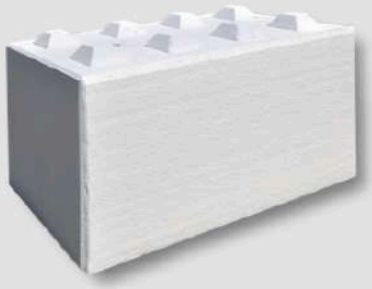 80 x 80 x 160	2400	€ 350,00 cad.
BLOCCO 80 metà 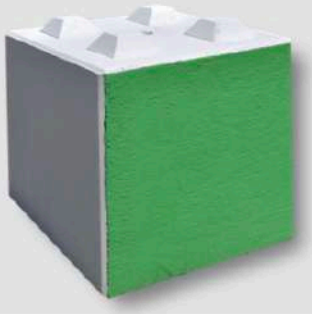 80 x 80 x 80	1200	€ 200,00 cad.
INVITO 80 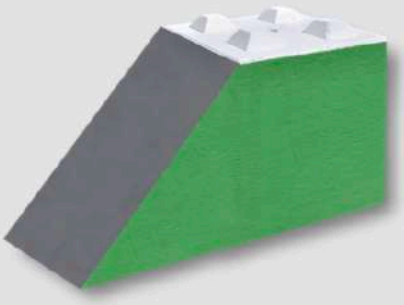 80 x 80 x 160	1850	€ 370,00 cad.

ECOBLOCK 80

Modello	Peso Kg Cls	Prezzi cad. €
PIEDE 80  80 x 80 x 160	1850	€ 380,00 cad.
TOP 80  80 x 80 x 180	1860	€ 380,00 cad.

ECOBLOCK 60

BLOCCO 60 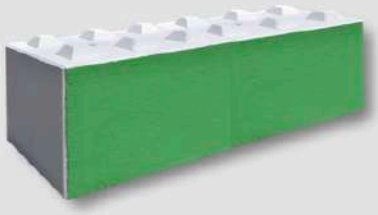 60 x 60 x 180	1570	€ 250,00 cad.
BLOCCO 60 metà  60 x 60 x 90	785	€ 150,00 cad.
INVITO 60 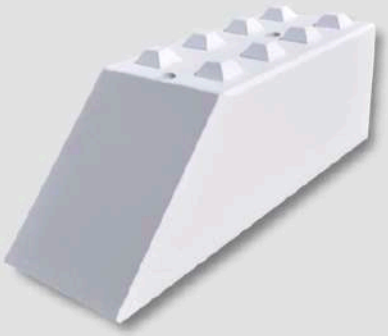 60 x 60 x 180	1310	€ 280,00 cad.
TOP 60  60 x 60 x 180	1250	€ 290,00 cad.

FOSSE BIOLOGICHE IMHOFF

Modello

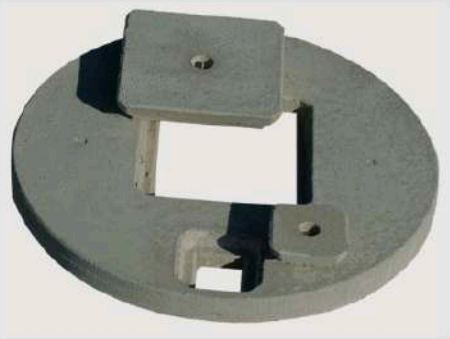

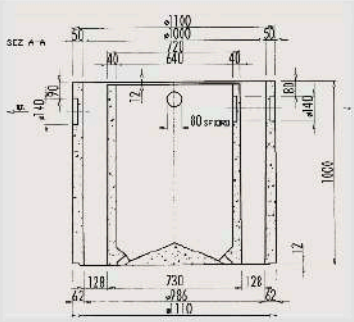

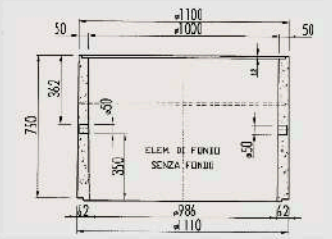

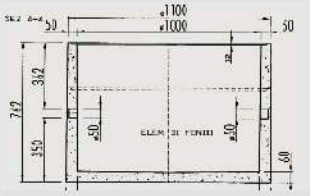

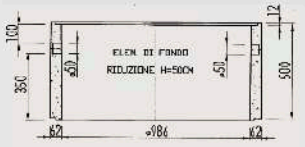



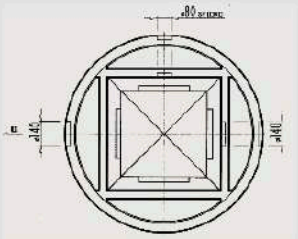

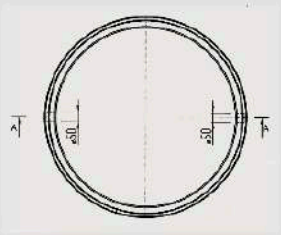

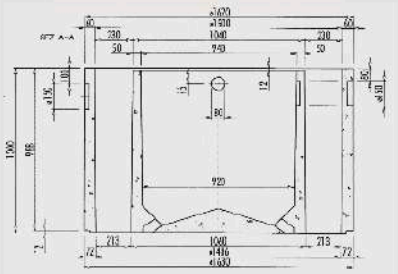

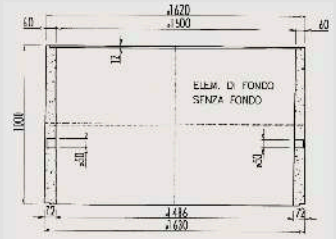



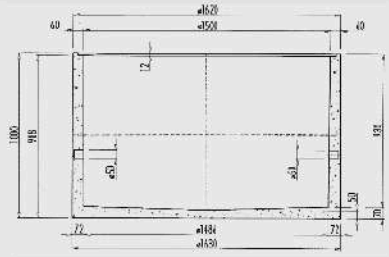



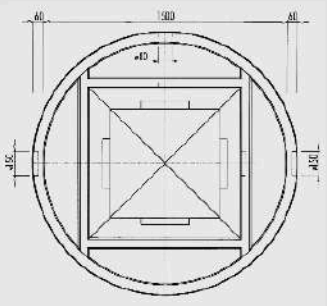

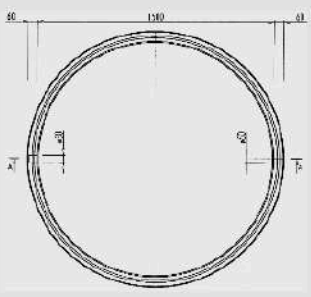

FOSSE BIOLOGICHE IMHOFF Ø 1000

Codice	Misure Ø interne (mm)	Misure h esterne (mm)	Persone equivalenti	Volume (litri)	Peso kg cad.	Elementi fossa	Costo/cad. €
FI 01	Ø 986	1830	8	1290	1430	F+S+C	345,00
FI 03	Ø 986	2580	12	1862	1760	F+P1+S+C	450,00
FI 05	Ø 986	3080	14	2243	2042	F1+P3+S+C	472,00

Componenti		Misure interna Ø x h (mm)	Misure esterna Ø x h (mm)	Peso Kg cad.	Costo/cad. €
Fondo	F1	986 x 940	1100 x 1000	560	117,00
Fondo	F	986 x 690	1100 x 750	450	102,00
Sifone	S	986 x 1000	1100 x 1000	796	149,00
Coperchio	C	Ø 1100	spessore 80	186	96,00
Prolunga	P1	Ø 986	1100 x 750	330	104,00
Prolunga	P3	Ø 1000	1100 x 1000	500	122,00

FOSSE BIOLOGICHE IMHOFF Ø 1500

Codice	Misure Ø interne (mm)	Misure h esterne (mm)	Persone equivalenti	Volume (litri)	Peso kg cad.	Elementi fossa	Costo/cad. €
FI 04	Ø 1486	2080	21	3345	2924	F+S+C	477,00
FI 05	Ø 1486	2580	25	4212	3284	F+P2+S+C	594,00
FI 06	Ø 1486	3080	32	5078	3644	F+P1+S+C	615,00
FI 07	Ø 1486	3580	38	5945	4004	F+P1+P2+S+C	732,00
FI 08	Ø 1486	4080	44	6812	4364	F+P1+P1+S+C	753,00

Componenti		Misure interna Ø x h (mm)	Misure esterna Ø x h (mm)	Peso Kg cad.	Costo/cad. €
Fondo	F	1486 x 930	1630 x 1000	1020	144,00
Sifone	S	1486 x 1000	1630 x 1000	1500	197,00
Coperchio	C	Ø 1630	spess. 80	404	138,00
Prolunga	P1	1486 x 1000	1630 x 1000	720	138,00
Prolunga	P2	1486 x 500	1630 x 500	360	117,00

DISOLEATORE

CE EN 858 - 1

Modello

DISOLEATORE





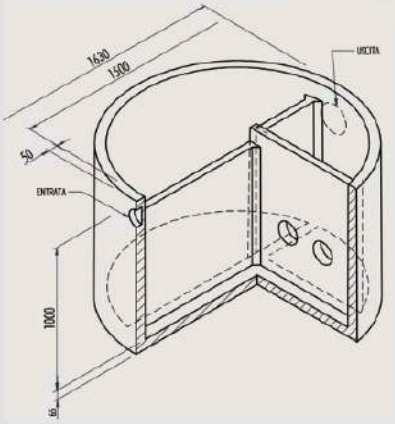

Ø 150 h 100 sp 6,5 cm

COPERCHIO Costo/cad. € 140,00

ELEMENTO DISOLEATORE Costo/cad. € **268,00**

POZZETTI PER TELECOMINICAZIONI

UNI EN 1917

Codice	Misure interne (mm)	Misure esterne (mm)	Spessore pareti (mm)	Peso kg cad.	Costo/cad. €
PLT/97	1200 x 600 x 880	1450 x 850 x 970	125	1240	**268,00**

POZZETTO TELECOM PLT/97



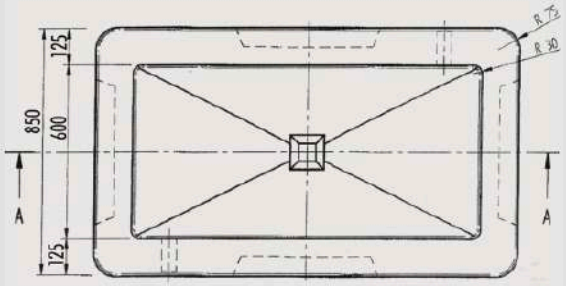

POZZETTO CONDENSAGRASSI

Modello

CONDENSA GRASSI

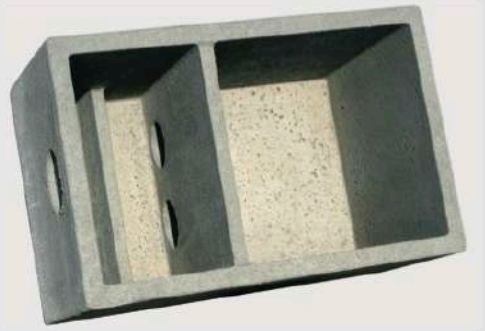



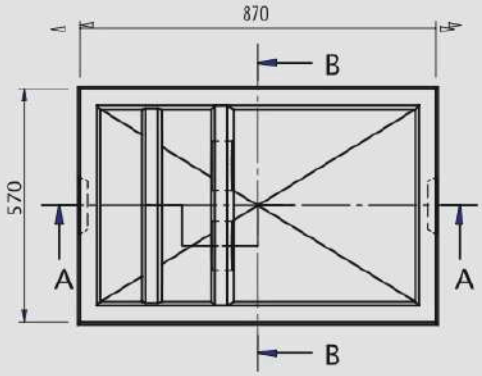

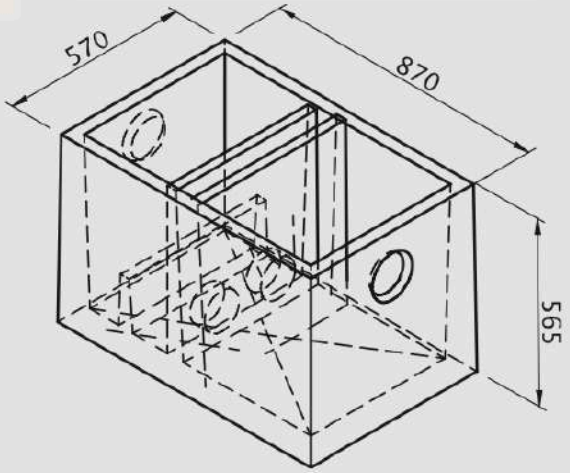

570 x 870 x 565

COPERCHIO Costo/cad. € 37,00 POZZETTO Costo/cad. € 82,00

PROLUNGHE DI CAPTAZIONE

CE EN 1917

Modello	Codice	Misure esterne (mm)	Peso kg cad.	Costo/cad. €
	PC/1000	PC/1000	650	193,00



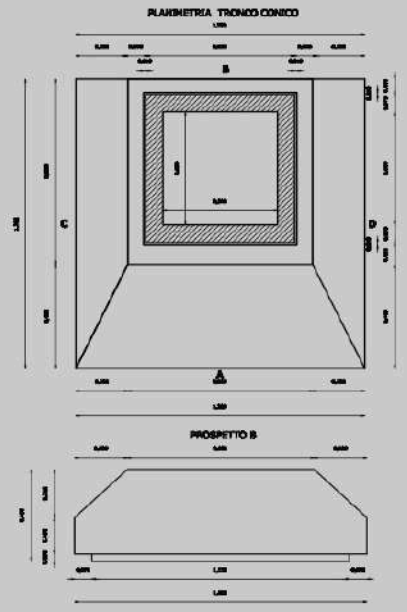

1000 x 500 x 375

POZZETTI

CE EN 1917

Modello

POZZETTI



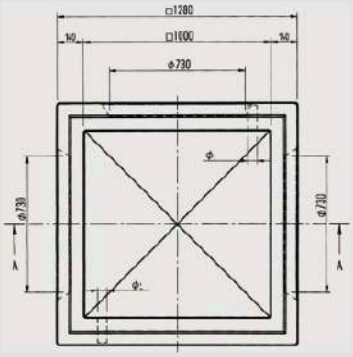

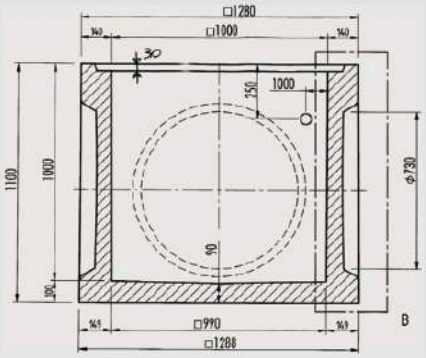

PROLUNGHE



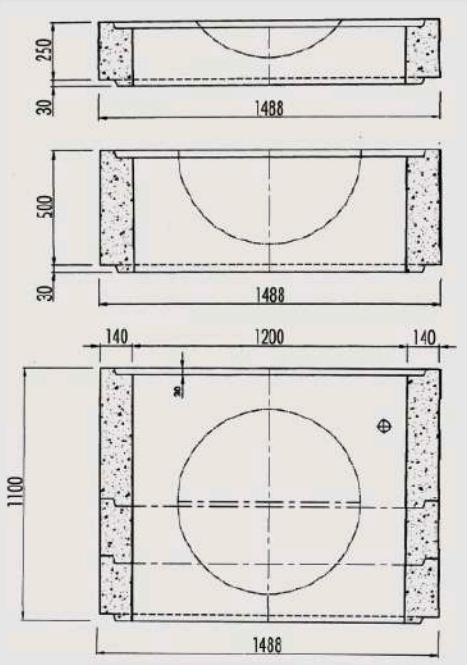

Codice	Misure interne (mm)	Misure esterne (mm)	Spessore pareti (mm)	Peso kg cad.	Costo/cad. €
Pz/30	300 x 300 x 300	372 x 372 x 335	36	52	9,10
Pz/40	400 x 400 x 400	482 x 482 x 440	41	86	13,50
Pz/50	500 x 500 x 500	602 x 602 x 550	51	160	22,00
Pz/60	600 x 600 x 600	710 x 710 x 655	55	256	37,00
Pz/80	800 x 800 x 800	970 x 970 x 875	85	674	81,00
Pz/100	1000 x 1000 x 1000	1212 x 1212 x 1100	106	1470	152,00
Pz/120	1200 x 1200 x 1000	1480 x 1480 x 1100	140	2100	209,00

POZZETTI PER USO STRADALE

CE EN 1917

Codice	Misure interne (mm)	Misure esterne (mm)	Spessore pareti (mm)	Peso kg cad.	Costo/cad. €
Pz/100/P	1000 x 1000 x 1000	1280 x 1280 x 1100	140	1640	170,00
Pz/120/P	1200 x 1200 x 1000	1600 x 1600 x 1100	200	2940	295,00

PROLUNGHE

EN 1917

Pr/30	300 x 300 x 300	372 x 372 x 335	36	44	7,40
Pr/40	400 x 400 x 400	482 x 482 x 440	41	72	12,90
Pr/40/20	400 x 400 x 200	482 x 482 x 200	41	20	9,00
Pr/40/10	400 x 400 x 100	482 x 482 x 100	41	10	6,80
Pr/50	500 x 500 x 500	602 x 602 x 550	51	132	20,00
Pr/50/25	500 x 500 x 250	602 x 602 x 250	51	66	15,00
Pr/50/10	500 x 500 x 100	602 x 602 x 100	51	26	11,90
Pr/60	600 x 600 x 600	710 x 710 x 655	55	205	32,00
Pr/60/30	600 x 600 x 300	710 x 710 x 300	55	102	20,00
Pr/60/10	600 x 600 x 100	710 x 710 x 100	55	35	14,00
Pr/80	800 x 800 x 800	970 x 970 x 875	85	568	69,00
Pr/80/40	800 x 800 x 400	970 x 970 x 400	85	280	48,00
Pr/80/20	800 x 800 x 200	970 x 970 x 200	85	140	35,00
Pr/80/10	800 x 800 x 100	970 x 970 x 100	85	70	28,00
Pr/100	1000 x 1000 x 1000	1212 x 1212 x 1100	106	1040	138,00
Pr/100/50	1000 x 1000 x 500	1212 x 1212 x 500	106	556	108,00
Pr/120	1200 x 1200 x 1000	1480 x 1480 x 1100	140	1700	198,00
Pr/120/50	1200 x 1200 x 500	1480 x 1480 x 530	140	960	128,00
Pr/120/25	1200 x 1200 x 250	1480 x 1480 x 280	140	480	98,00

PROLUNGHE PER USO STRADALE

EN 1917

Pr/100/P	1000 x 1000 x 1100	1280 x 1280 x 1100	140	1380	157,00
Pr/100/40/P	1000 x 1000 x 400	1280 x 1280 x 400	140	600	125,00
Pr/100/20/P	1000 x 1000 x 200	1280 x 1280 x 200	140	300	100,00
Pr/120/P	1200 x 1200 x 1000	1600 x 1600 x 1100	200	2480	270,00
Pr/120/40/P	1200 x 1200 x 400	1600 x 1600 x 400	200	1120	180,00
Pr/120/20/P	1200 x 1200 x 200	1600 x 1600 x 200	200	560	135,00

COPERCHI ISPEZIONABILI

CE EN 1917

Modello

COPERCHIO ISPEZIONABILE



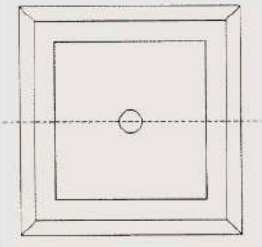

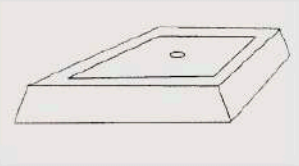

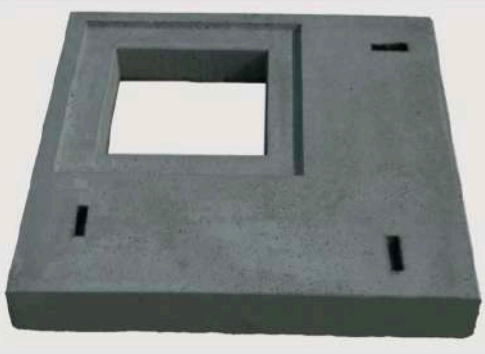

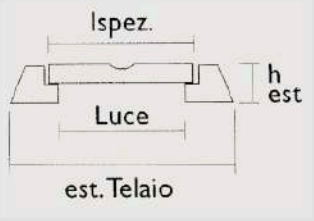

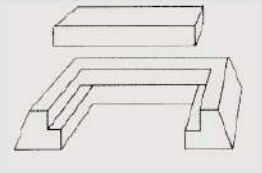

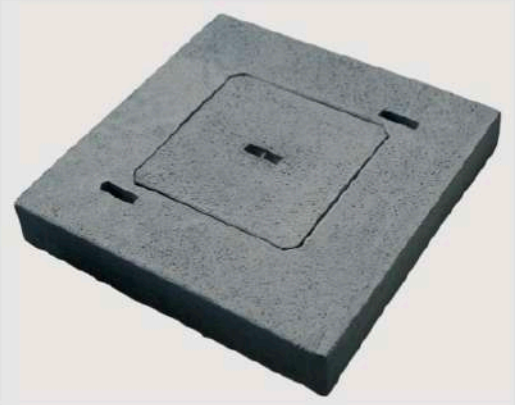

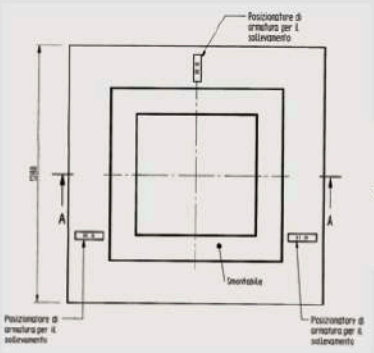

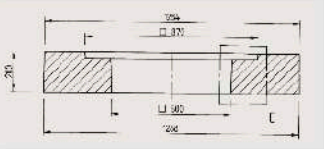



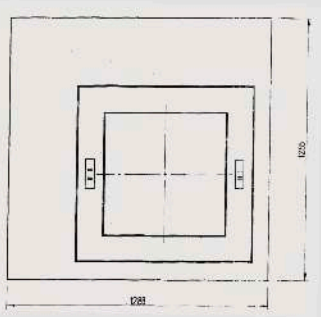

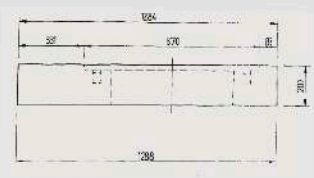

COPERCHI ISPEZIONABILI

CE EN 1917

Modello



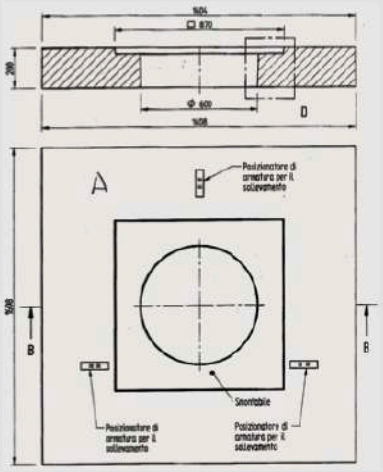

Codice	Misure telaio x h (mm)	Ispezione (mm)	Peso kg cad.	Costo/cad. €
Is/30	400 x 400 x 50	200 x 200 x 50	29	13,00
Is/40	500 x 500 x 60	300 x 300 x 50	36	14,00
Is/50	600 x 600 x 80	350 x 350 x 80	55	15,90
Is/60	700 x 700 x 80	475 x 475 x 80	75	22,80
Is/80	1000 x 1000 x 100	650 x 650 x 100	229	70,00
Is/80	1000 x 1000 x 200	650 x 650 x 200	458	110,00
Is/100	1200 x 1200 x 200	650 x 650 x 200	520	128,00
Is/120	1480 x 1480 x 200	650 x 650 x 200	850	162,00

COPERCHI ISPEZIONABILI TIPO STRADALE (D.M. 14-01-2008)

EN 1917

Is/100/P	1280 x 1280 x 200	Ø 600 - 600 x 600 x 200	580	138,00
Is/120/P	1600 x 1600 x 200	Ø 600 - 600 x 600 x 200	1020	190,00

CADITOIE

Modello	Codice	Misure telaio x h (mm)	Ispezione (mm)	Luce (mm)	Peso kg cad.	Costo/cad. €
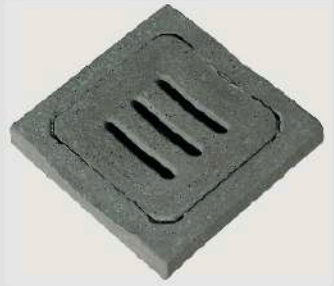	Cd/40	50 x 50 h 6	37,5 x 37,5 h 6	30 x 30	25	19,00
	Cd/50	60 x 60 h 8	43,5 x 43,5 h 8	35 x 35	47	30,00
	Cd/60	70 x 70 h 8	56 x 56 h 8	47,5 x 47,5	69	42,00

POZZETTI DI GRANDI DIMENSIONI

EN 1917

Modello

POZZETTO Pz/150



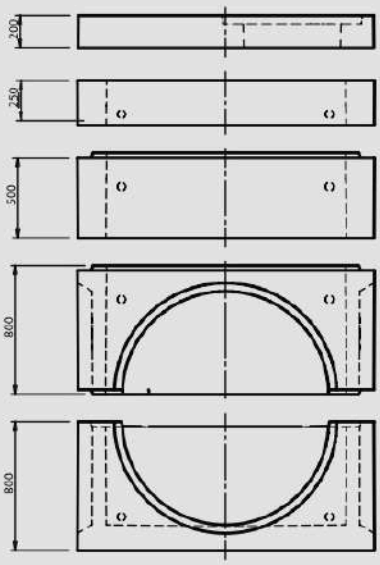

SEZIONE A-A

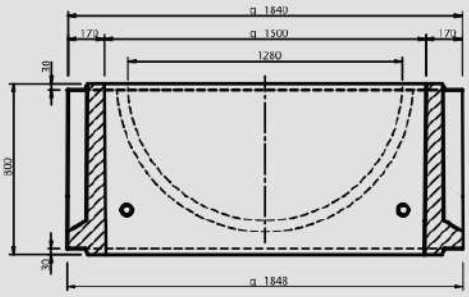

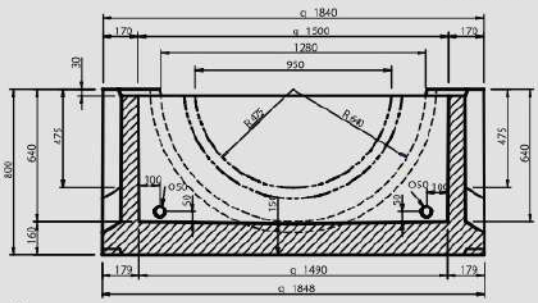

* Possibilità di realizzare fori per ingresso tubi

Codice	Misure interne (mm)	Misure esterne (mm)	Spessore pareti (mm)	Peso kg cad.	Costo/cad. €
Pz/150	1500 x 1500 x 640	1840 x 1840 x 800	170	2300	320,00
Pz/200	2000 x 1500 x 650	2400 x 1900 x 750	200	2800	450,00
Pz/200/200	2000 x 2000 x 910	2400 x 2400 x 1020	200	5000	1000,00

PROLUNGHE

Codice	Misure interne (mm)	Misure esterne (mm)	Spessore pareti (mm)	Peso kg cad.	Costo/cad. €
Pr/150/80	1500 x 1500 x 800	1840 x 1840 x 800	170	1450	275,00
Pr/150/50	1500 x 1500 x 500	1840 x 1840 x 500	170	1120	200,00
Pr/150/25	1500 x 1500 x 250	1840 x 1840 x 280	170	560	160,00
Pr/200/75	2000 x 1500 x 750	2400 x 1900 x 750	200	1700	400,00
Pr/200/50	2000 x 1500 x 500	2400 x 1500 x 500	200	1130	320,00
Pr/200/102	2000 x 2000 x 1020	2400 x 2400 x 1020	200	3000	880,00
Pr/200/50	2000 x 2000 x 500	2400 x 2400 x 500	200	2000	650,00
Pr/200/25	2000 x 2000 x 250	2400 x 2400 x 250	200	970	450,00

POZZETTI DI GRANDI DIMENSIONI

EN 1917

Modello

POZZETTO Pz/200

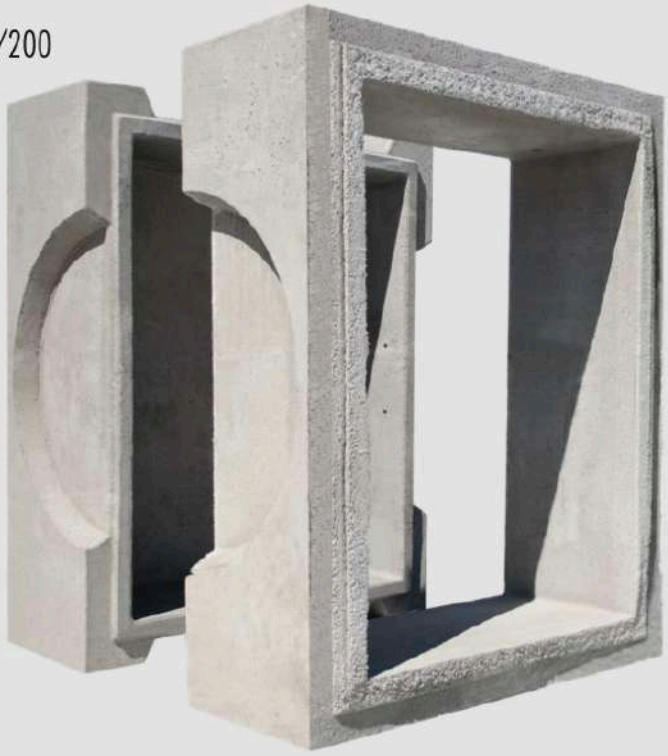

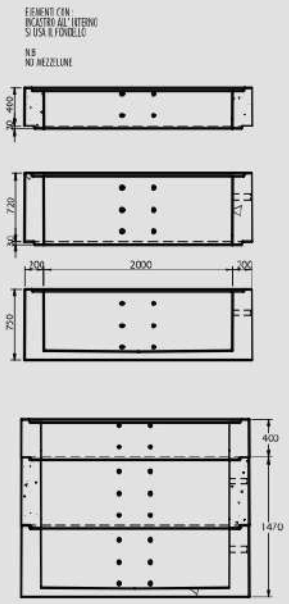

COPERCHI ISPEZIONABILI

Modello

COPERCHI ISPEZIONABILI Is/200

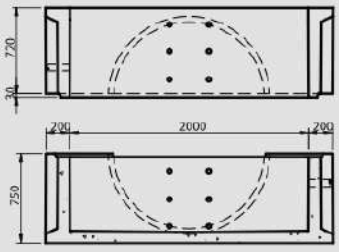



Codice	Misure telaio x h (mm)	Ispezione (mm)	Peso kg cad.	Costo/cad. €
Is/150	1840 x 1840 x 200	Ø 600 - 600 x 600 x 200	1320	260,00
Is/200	2400 x 1900 x 200	Ø 600 - 600 x 600 x 200	1950	450,00
Is/200/200	2400 x 2400 x 200	Ø 600 - 600 x 600 x 200	2900	600,00

CANALETTE AD EMBRICE

Modello	Dimensioni (mm)				kg.	N. pezzi pallets	€/cad.
C5 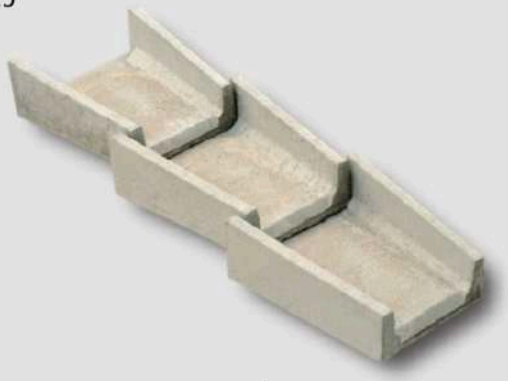 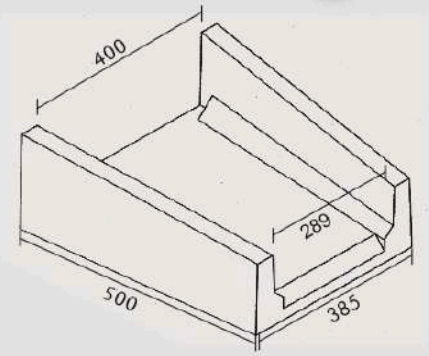	500	400	385	289	42	32	6,70
IMBOCCHI  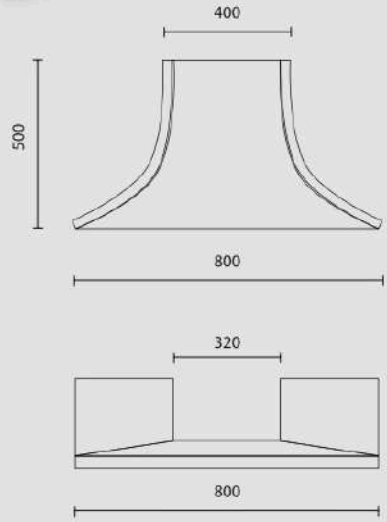	500	800	400	320	40	10	18,00

CANALI TRAPEZIOIDALI

Modello	Dimensioni misure esterne (mm)			kg.	Spessore (mm)	€/cad.
FOSSI DI GUARDIA	1000	1200	350	300	100	70,00
	1000	1500	550	440	150	100,00

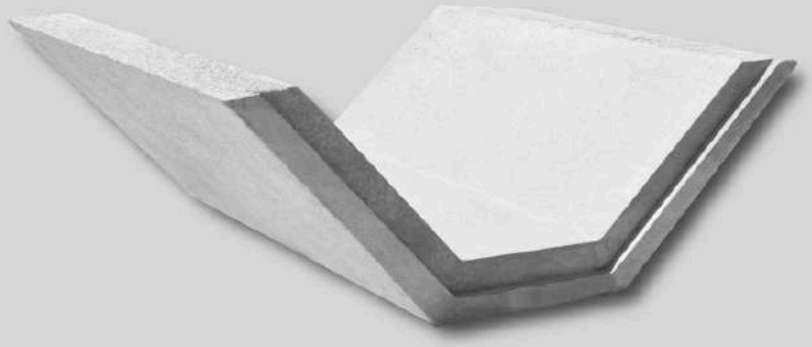

PROSPETTO A

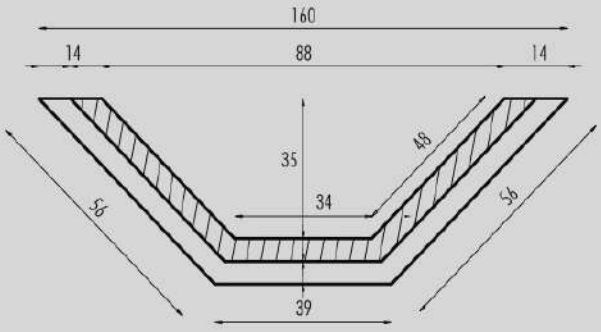

PROSPETTO C

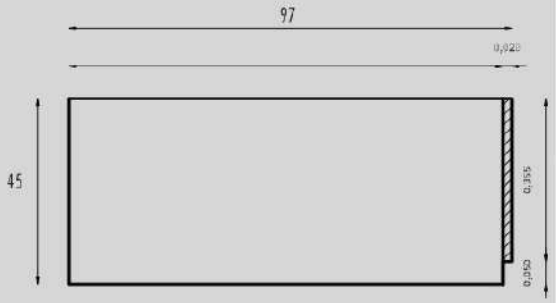

PROSPETTO A

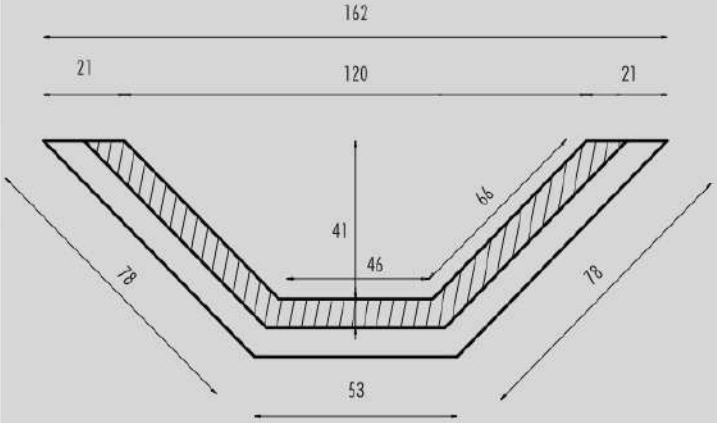

PROSPETTO C

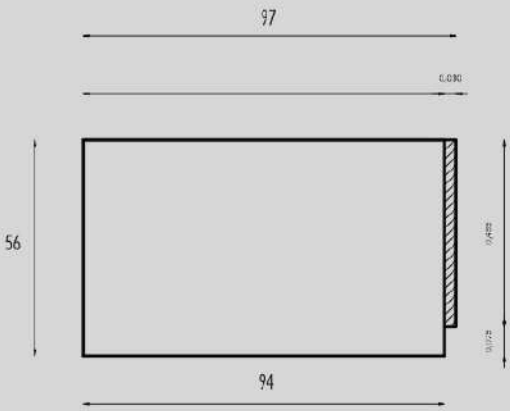

CANALETTE

Modello	Dimensioni esterne (cm)	Dimensioni interne (cm)	Spessore cm	Lunghezza (cm)	Peso (kg)	€/cad.
A	L1 42 x H1 33	L2 25 x H2 25	S1 8	100	160	40,00
B	L1 42 x H1 50	L2 25 x H2 40	S1 8	100	209	60,00
C	L1 46 x H1 40	L2 30 x H2 30	S1 8	100	200	46,00
D	L1 60 x H1 35	L2 40 x H2 25	S1 8	100	230	60,00
E	L1 60 x H1 50	L2 40 x H2 40	S1 8	100	240	68,00
F	L1 60 x H1 80	L2 48 x H2 50	S1 8	100	400	70,00
G	L1 70 x H1 60	L2 40 x H2 70	S1 8	100	410	75,00

CANALETTA A U

LEGENDA

- L1 Larghezza esterna
- L2 Larghezza interna
- H1 Altezza esterna
- H2 Altezza interna
- S1 Spessore pareti e fondo

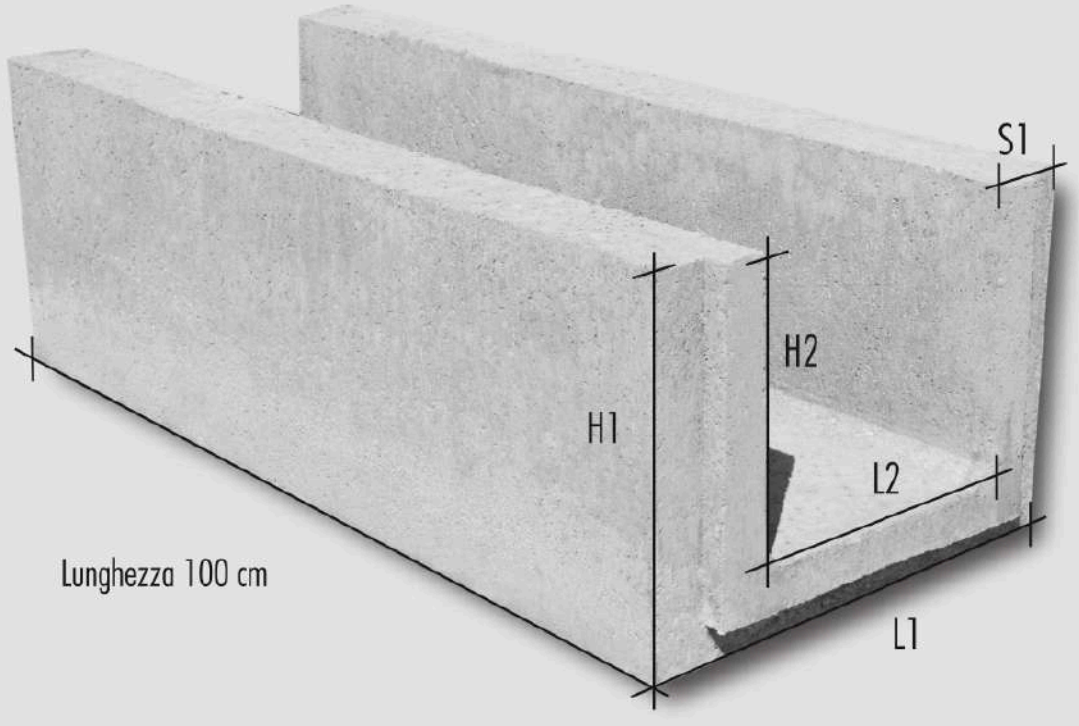

CANALETTE

Modello 1) 25x25

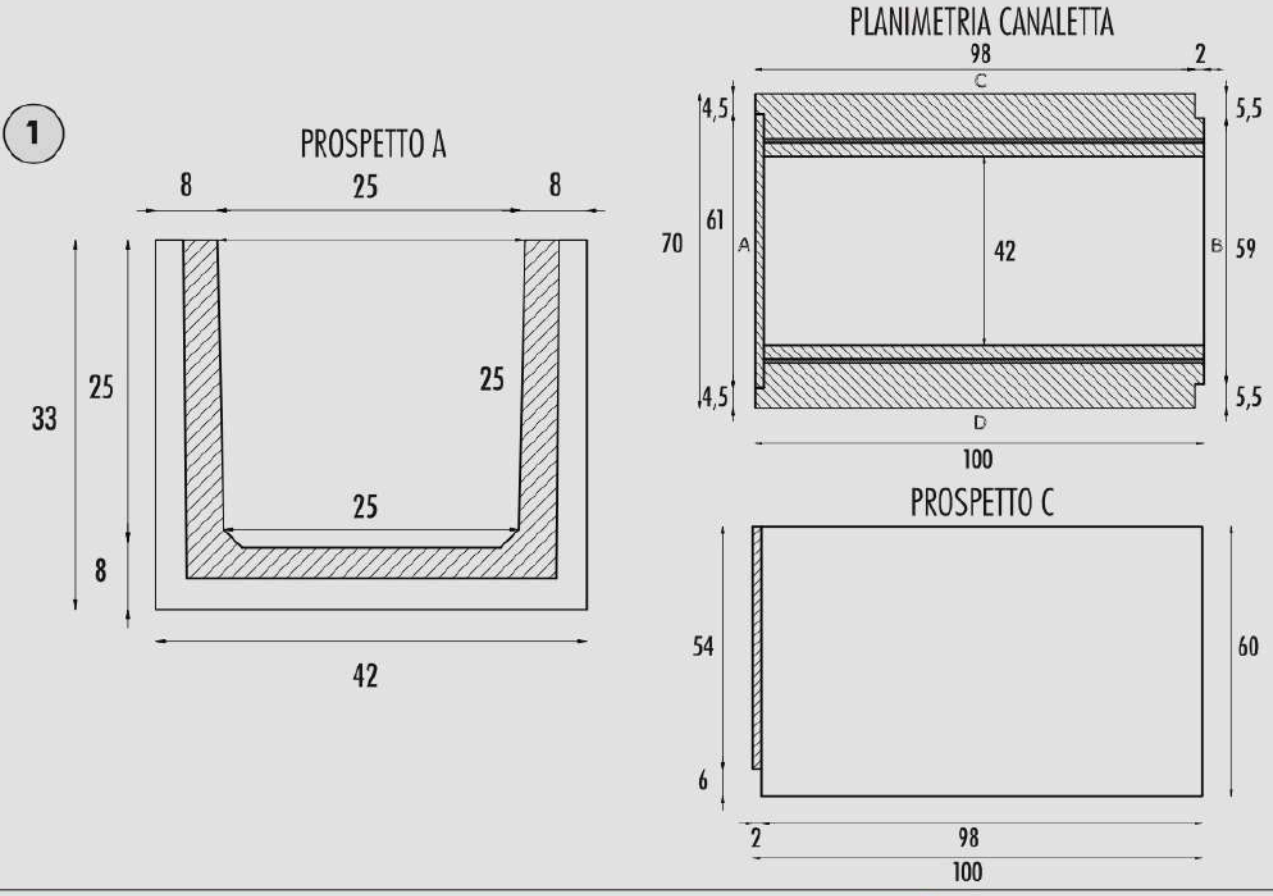

CADITOIA

Modello	Dimensioni (mm)			kg.	Costo/cad. €
CADITOIA	1000	600	80	110	**37,50**

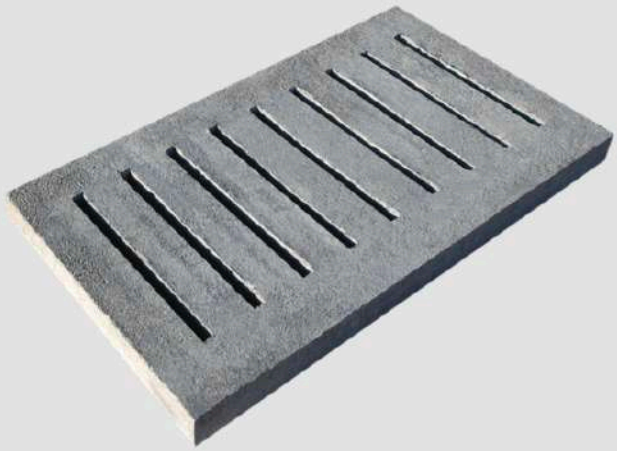

1000 x 600 x 80

PLINTI PER PALI ILLUMINAZIONE

Modello	Codice	Misure esterne (mm)	Peso kg cad.	Costo/cad. €
	Pl/78	70 x 80 x 78	840	146,00
	Pl/100	100 x 100 x 100	1900	219,00

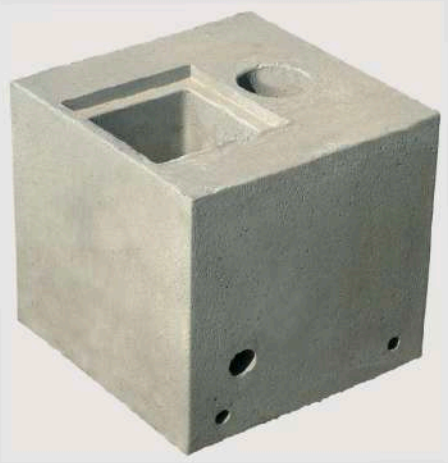

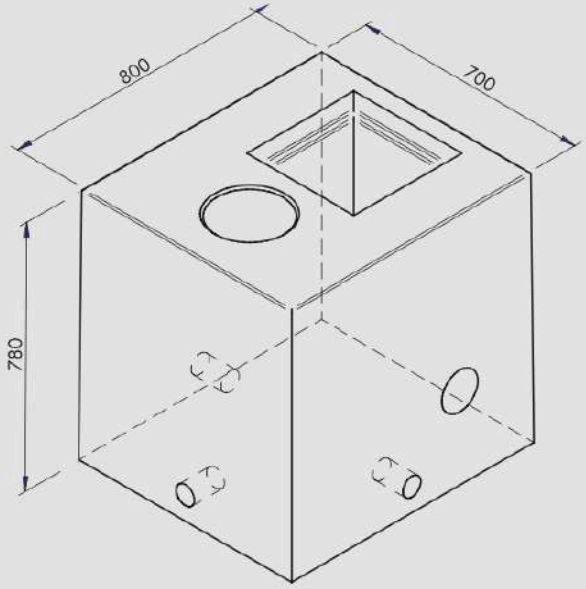

700 x 800 x 780

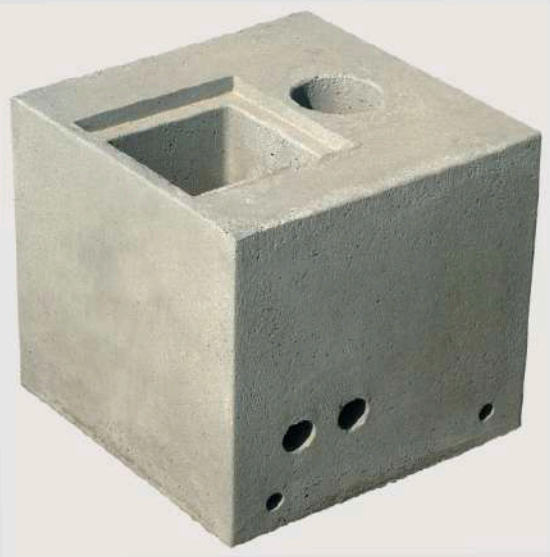

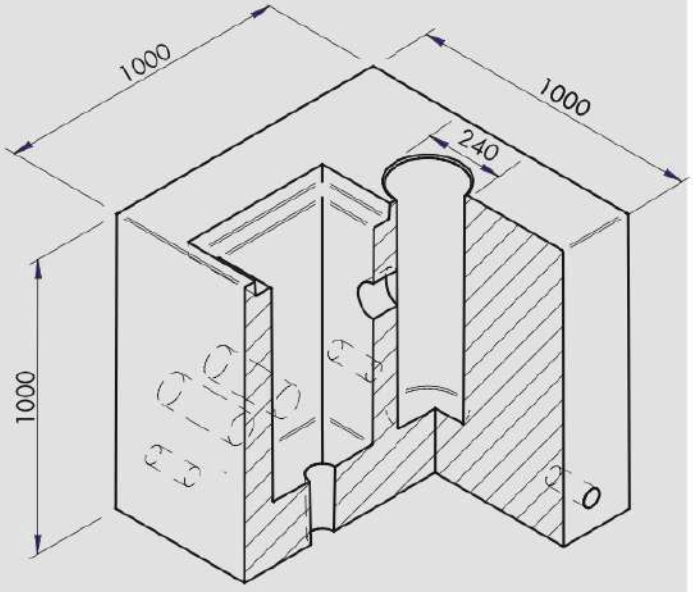

1000 x 1000 x 1000

PLINTI PER PALI ILLUMINAZIONE

Modello	Codice	Misure esterne (mm)	Peso kg cad.	Costo/cad. €
	Pl/110	1200 x 1200 x 1100	2600	350,00



SEZIONE A-A1 PLINTO IN CLS

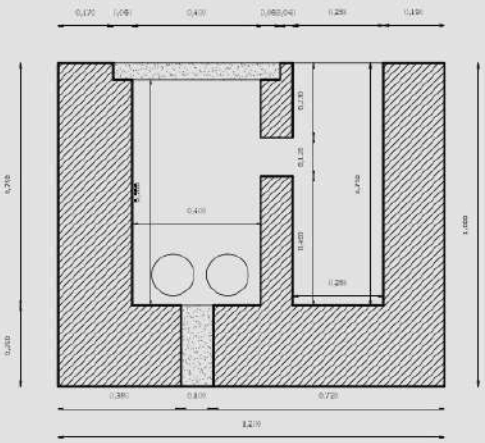

PROSPETTO C

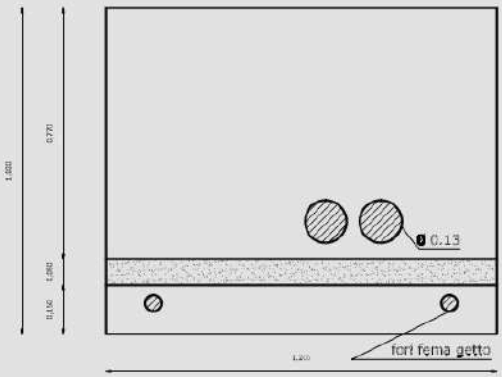

PLANIMETRIA PLINTO IN CLS

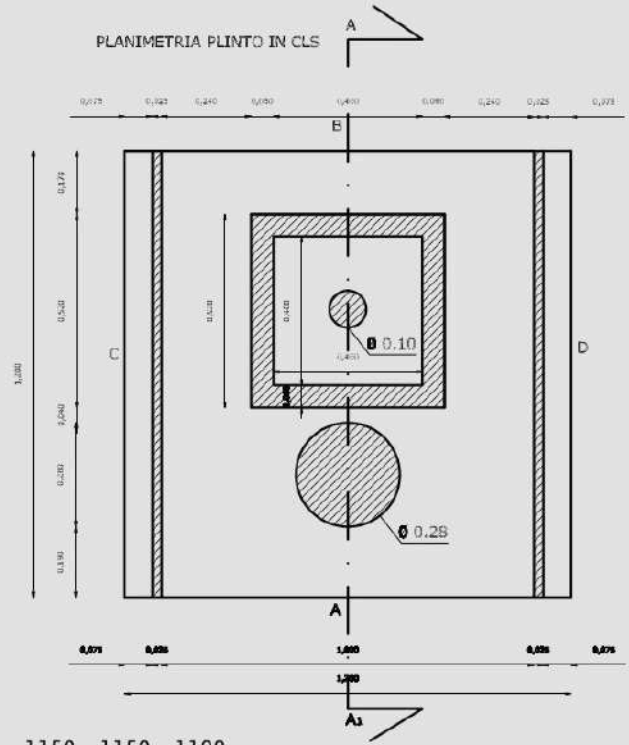

PROSPETTO A

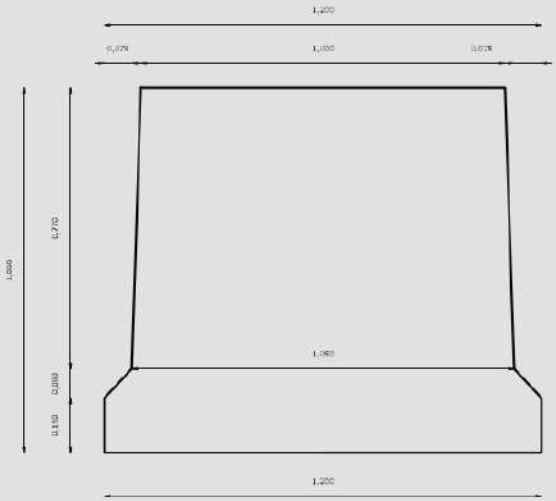

1150 x 1150 x 1100

SCATOLARI

Modello	Spessore (mm)	Peso kg cad.	Costo/cad. €
S/1000x1600 completo di guarnizione di sigillatura	175	2500	530,00



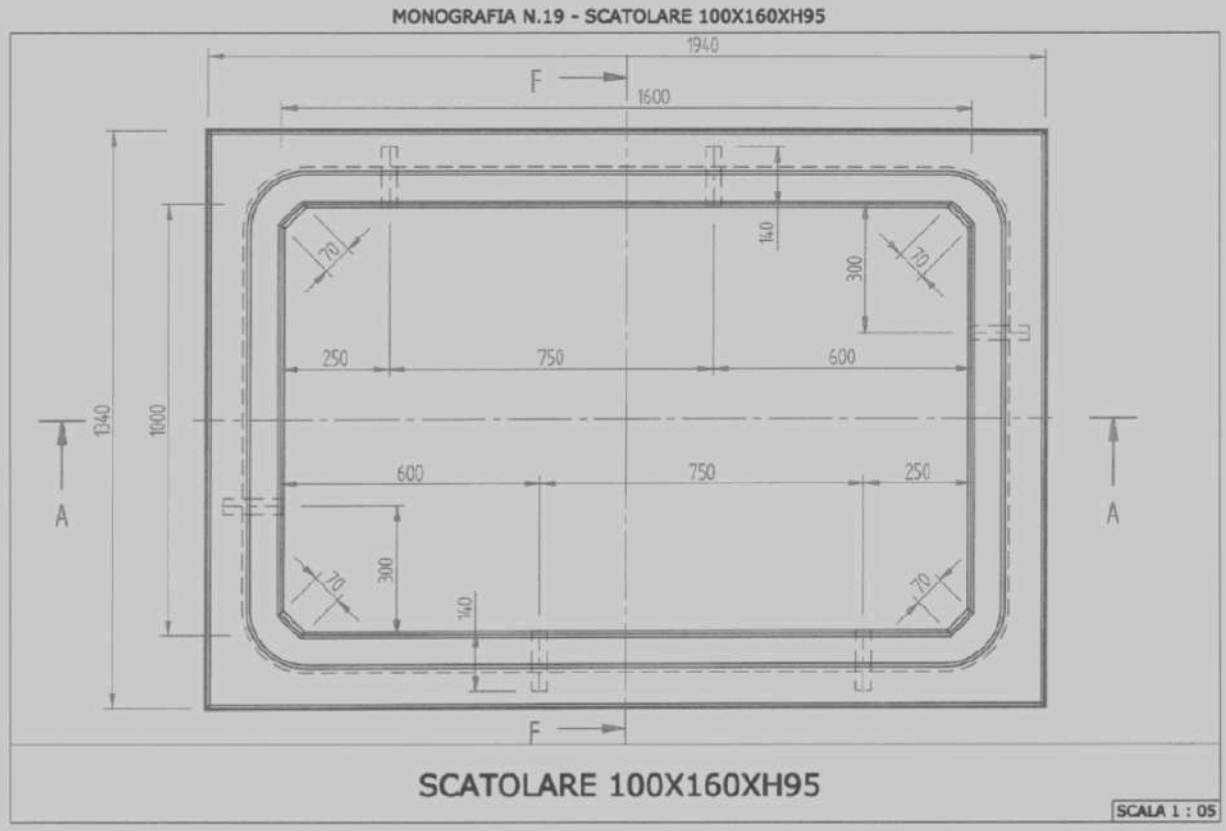

1000 x 1600 x 950

TUBI IN CEMENTO



Modello	Codice	Dimensioni (mm)	Peso Kg	€/cad.
	T4	Ø 300	83	14,50
	T5	Ø 400	130	18,20
	T6	Ø 500	180	26,00
	T7	Ø 600	280	34,00
	T8	Ø 800	360	55,00
	T9	Ø 1000	520	75,00

LOCULI CIMITERIALI MONOLITICI

Modello	Dimensioni (mm)	Peso kg	€*/cad.
LOCULO MONOLITICO CHIUSO SUI 5 LATI	930 x 800 x 2420 930 x 850 x 2400	1150 1150	220,00 220,00

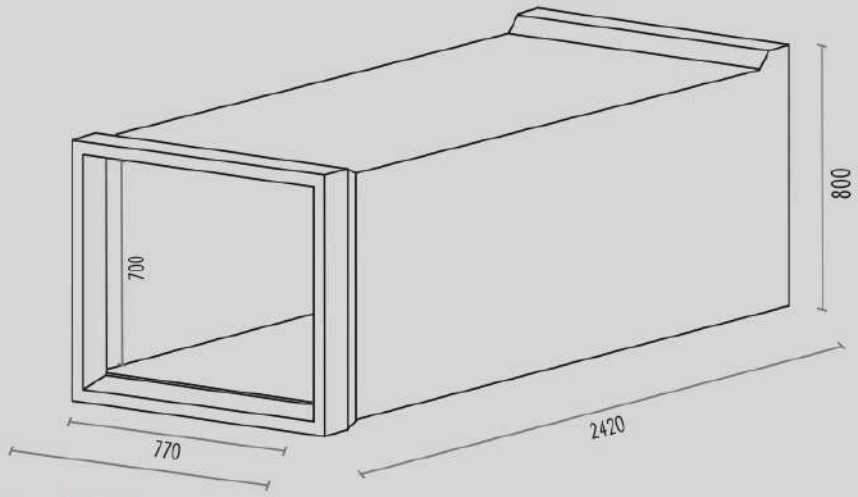

DoP n LM01 LC

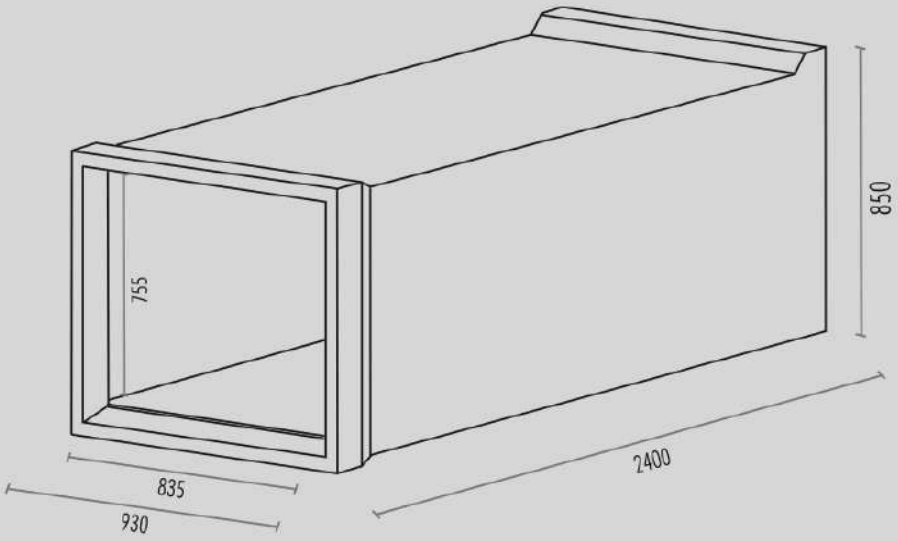

VOCE DI CAPITOLATO

Loculo cimiteriale prefabbricato monolitico in c.a.v. con classe di resistenza C28/35 e classe di esposizione ambientale XC2 per tumulazione frontale di tipo chiuso, realizzato secondo i requisiti per le costruzioni in zone sismiche in ottemperanza al D.M. 14-01-2008, costruito in conformità al DPR n. 803 del 21-10-1975, DPR n. 285 del 10-09-90, Circolare del Ministero della Sanità n. 24 del 24-06-1993, per quanto riguarda la geometria, le dimensioni, i carichi sulle solette ed i requisiti di impermeabilità ai liquidi ed ai gas. Costruito in conformità alle norme UNI per quanto riguarda la durabilità ed i copriferri.
Manufatto di dimensioni esterne pari a: 93 cm (larghezza), 80-85 cm (altezza), 240-242 cm (lunghezza) e dimensioni nette interne pari a: 83,5-77 cm (larghezza), 70-75,5 cm (altezza), 225-226 cm (lunghezza), avente spessore non inferiore a 5 cm.
Da porsi in opera a secco mediante affiancamento orizzontale e/o sovrapposizione verticale, successivamente alla realizzazione di setti portanti verticali dimensionati per l'azione sismica, su fondazione continua in cemento armato.
Dotato di tacchetti di appoggio in cls per la posa in opera con pendenza verso l'interno per il contenimento dei liquidi, di lastra di chiusura in c.a.v. dello spessore di 3 cm, e di quattro ganci per il sollevamento e la movimentazione del manufatto.

*Compreso il tappo in cls armato

OSSARI

Modello	Dimensioni (mm)	Peso kg	€/cad.
BATTERIA DI LOCULI CIMITERIALI FRONTALI IN C.A.V.	2450 x 420 x 850	300	260,00

PIANTA

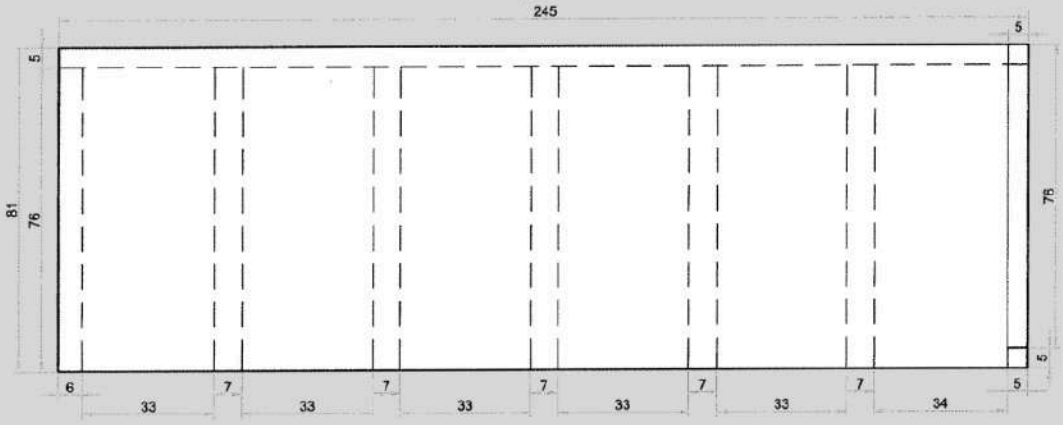

SEZIONE

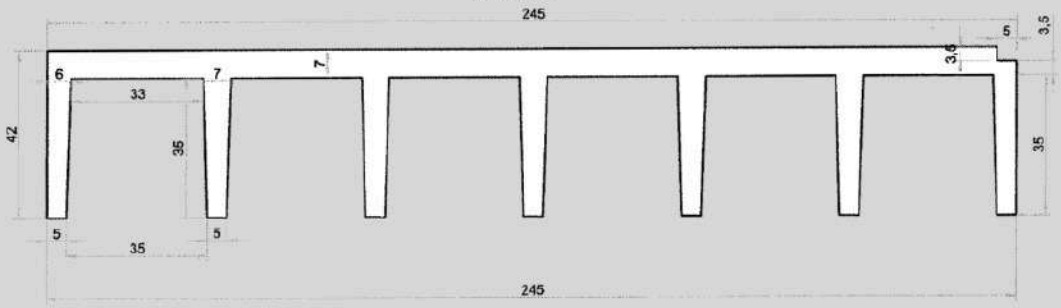

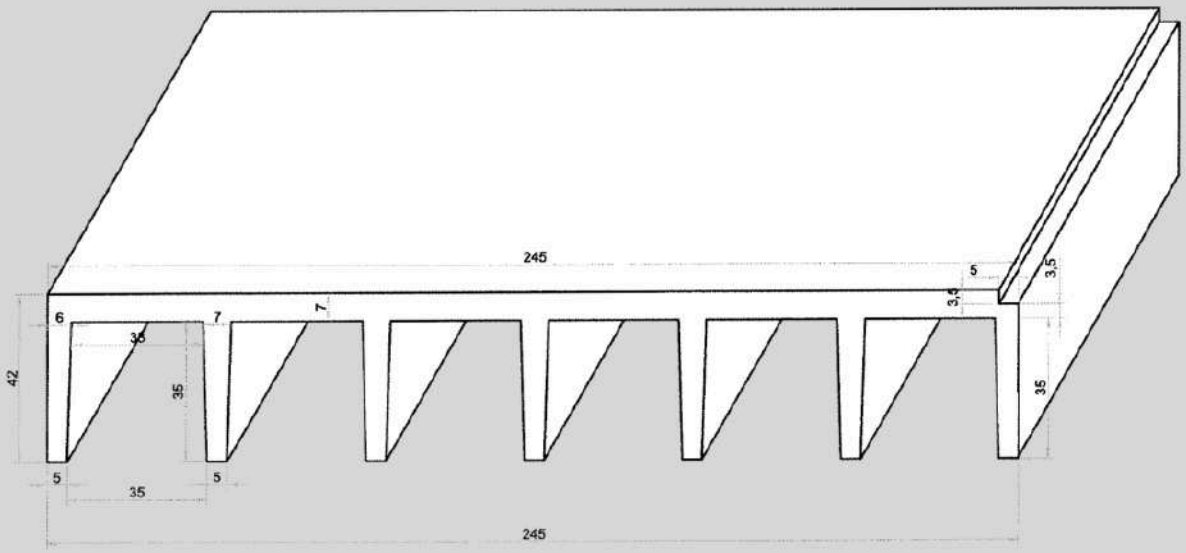

DELTABLOC

NEW JERSEY BARRIERA DI SICUREZZA SPARTITRAFICO CENTRALE

CE EN 1317-5

Modello	Dimensioni (mm)
DB 120 S H 4b W5 A51 B	6000 x 1200 x 670
DB 120 S-F H 4b W3 AS1 B	6000 x 1200 x 670
DB 120 S-P H 4b W3 AS1 B	6000 x 1200 x 670
DB 120 S-P P_4 H 4b W2 AS1 B	6000 x 1200 x 670

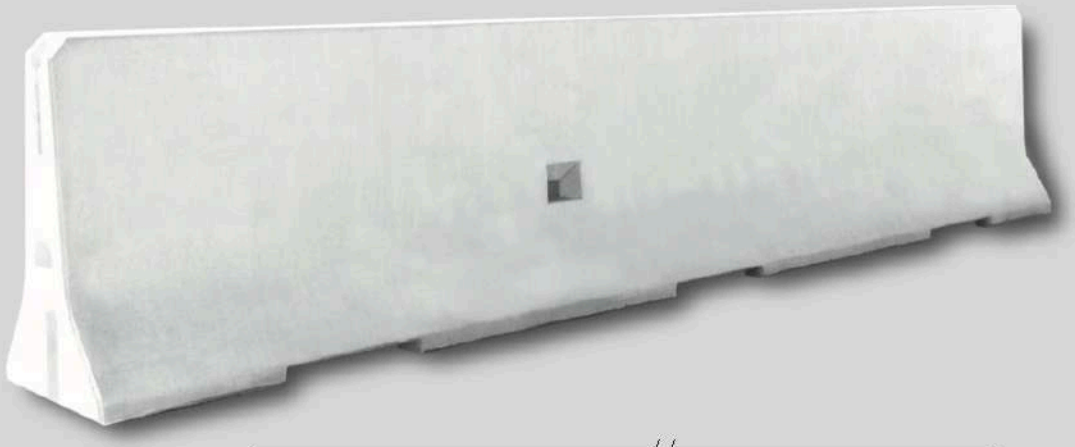

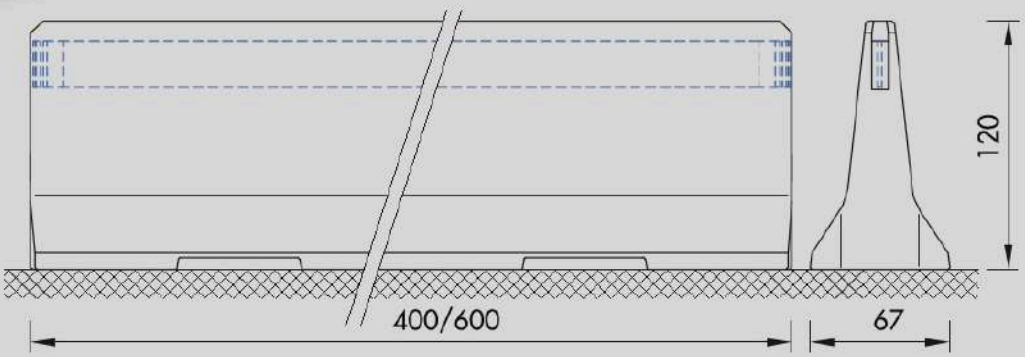





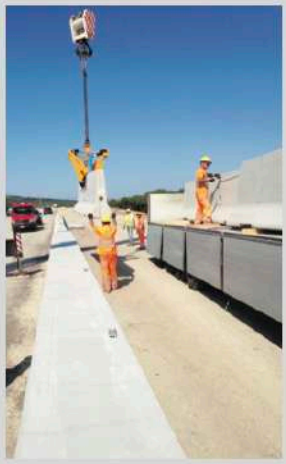

NEW JERSEY MOBILE

CE EN 1317-5

Modello

LA MANIFATTURA NP PRODUCE, BARRIERE DI SICUREZZA SPARTITRAFFICO MONOFILARI E BIFILARI IN C.A., BORDO PONTE, BORDO LATERALE, SALVA GALLERIA, PERMANENTI E TEMPORANEE, VARCHI AMOVIBILI DOTATI DI SISTEMI DI CONNESSIONE E FISSAGGIO **DELTABLOC**, LEADER MONDIALE DEL SETTORE.

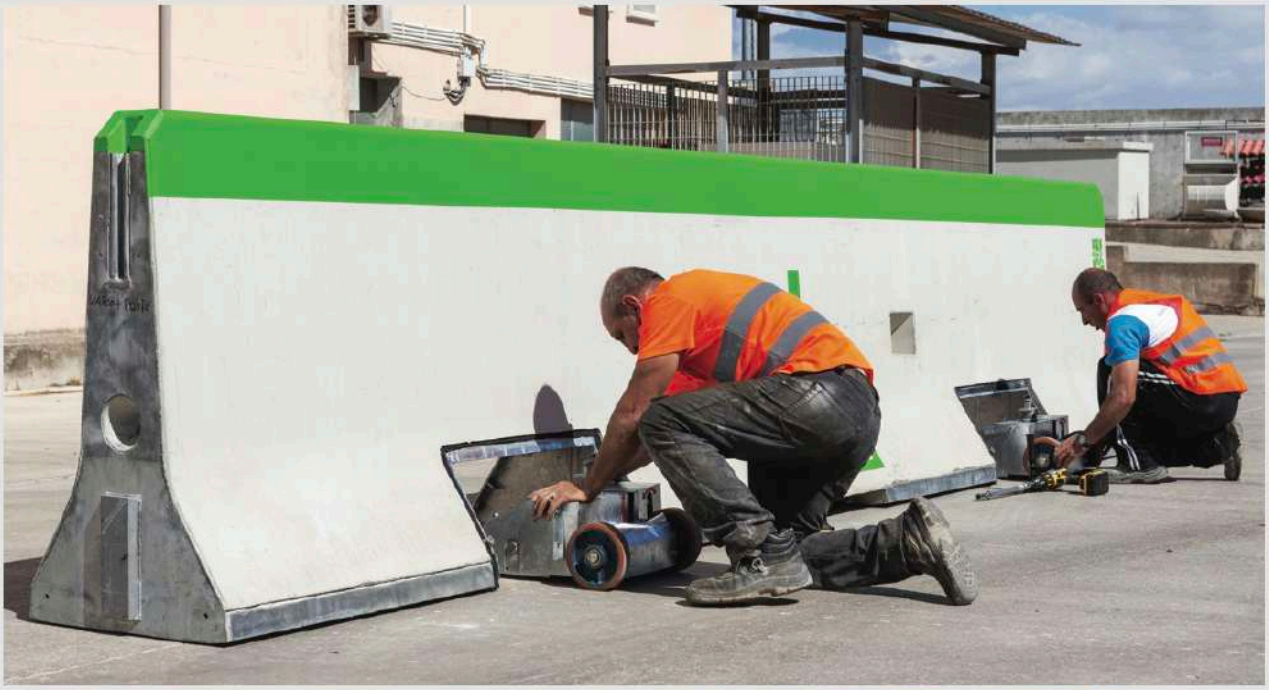









DISSUASORI MINI NEW JERSEY

Modello	kg.	€/cad.
NJ 01	676	166,00 prezzo per elemento non verniciato
NJ 05 AIUOLA	580	200,00 prezzo per elemento non verniciato



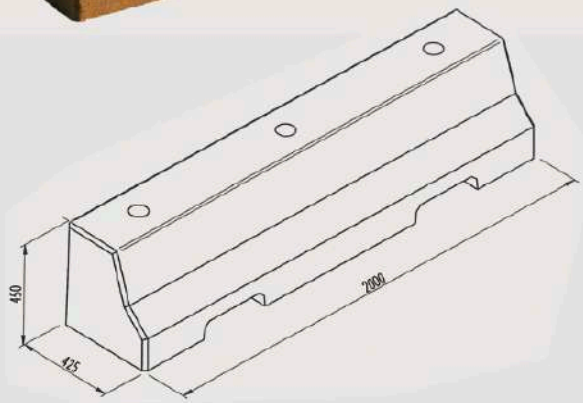

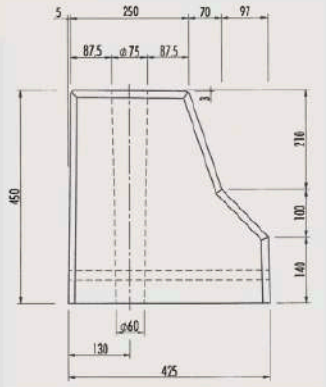

Verniciatura eseguita con due mani di pittura € 35,00

450 x 425 x 2000

dimensione foro
190 x 160 x 1350





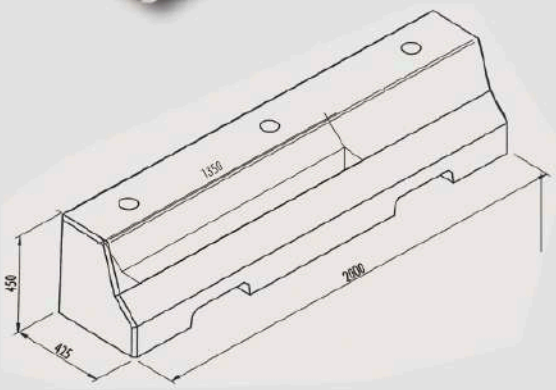

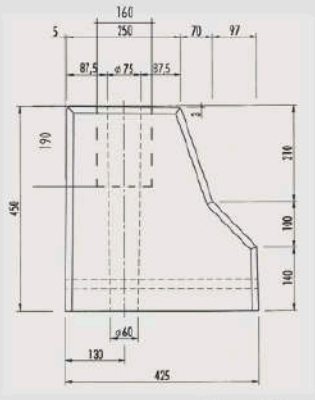

Verniciatura eseguita con due mani di pittura € 35,00

450 x 425 x 2000

DISSUASORI MINI NEW JERSEY

Modello	kg.	€/cad.
NJ 02	930	221,00 prezzo per elemento non verniciato

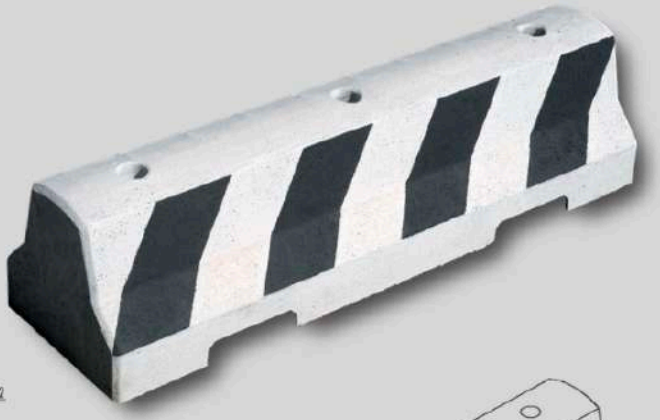

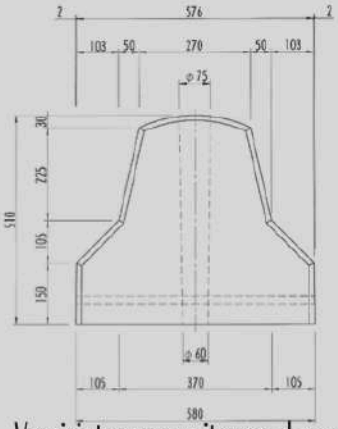

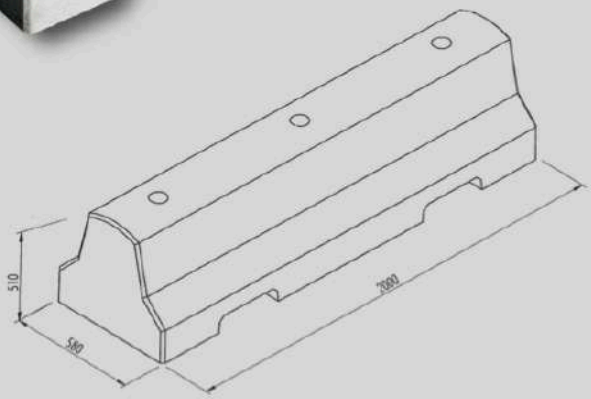

Verniciatura eseguita con due mani di pittura € 35,00

510 x 580 x 2000

NJ 04 MINI CENTRALE ANGOLARE IN CLS PIGMENTATO A RICHIESTA	510	400,00 prezzo per elemento non verniciato

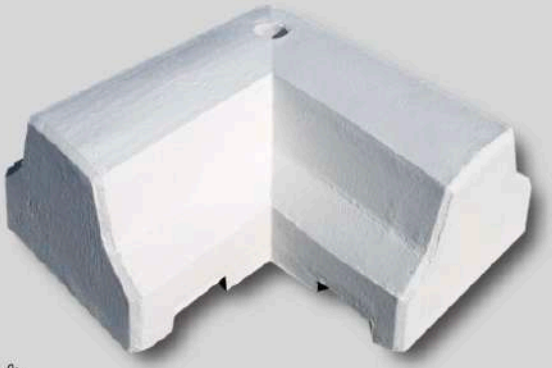

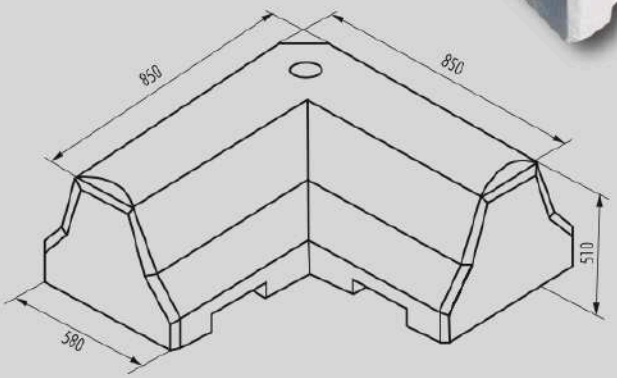

Verniciatura eseguita con due mani di pittura € 35,00

510 x 580 x 850

DISSUASORI MINI NEW JERSEY

Modello	kg.	€/cad.
NJ 03 A GRADONI IN CLS PIGMENTATO A RICHIESTA Fornibile completo di recinzione modulare in grigliato, zincato ed elettroforgiato di altezze varie Verniciatura eseguita con due mani di pittura € 35,00	1200	295,00 prezzo per elemento non colorato

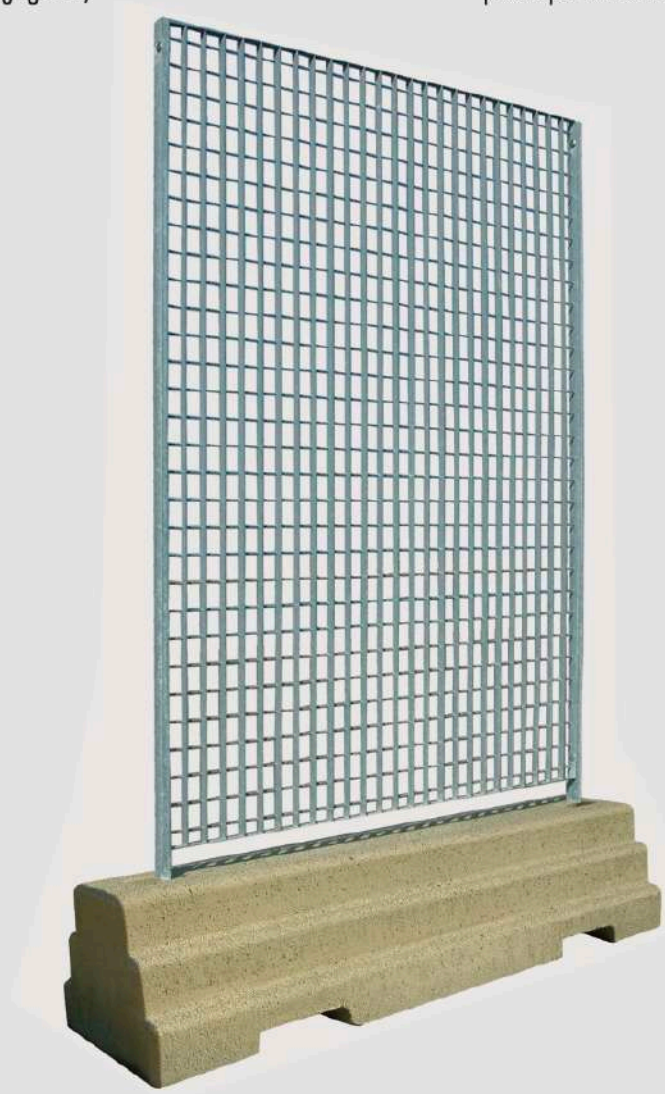

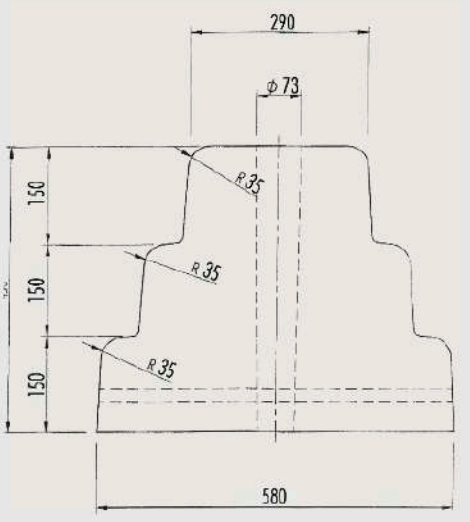

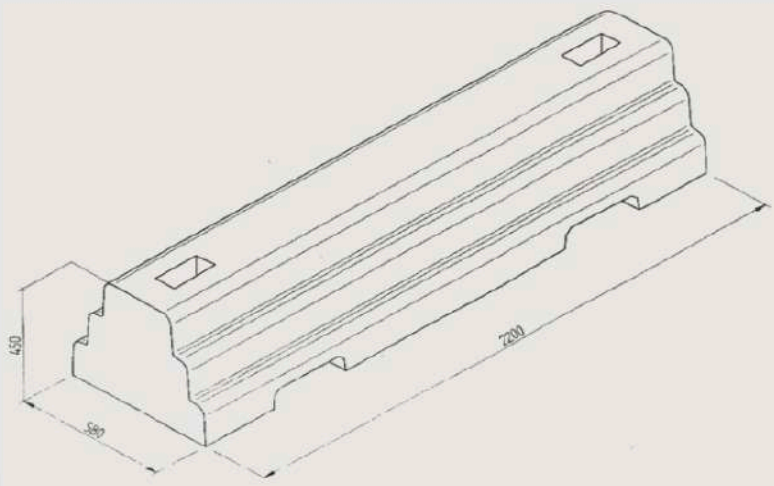

DISSUASORI MINI NEW JERSEY

Modello	kg.	€/cad.
Mini NJ Verniciatura eseguita con due mani di pittura € 35,00	750	273,00 prezzo per elemento non verniciato

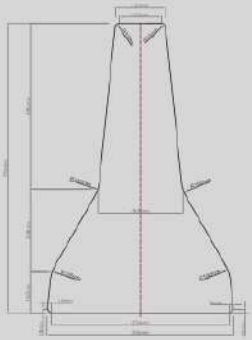

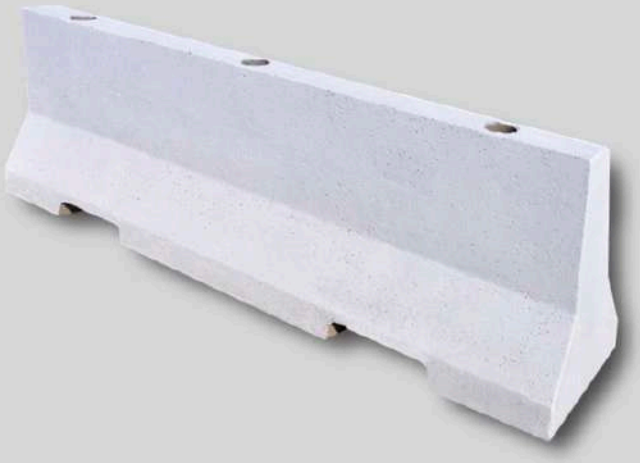

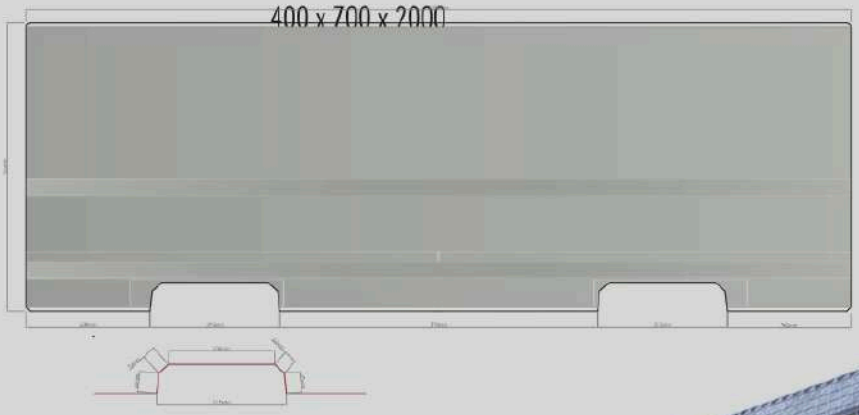

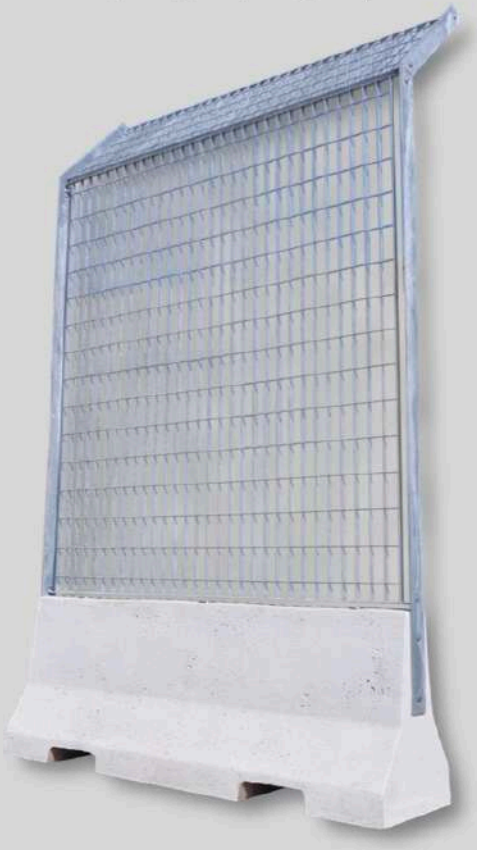

MURI DI COMPARTIMENTAZIONE

EN 15258

Modello		Dimensioni misure esterne (mm)			kg.	Spessore (mm)	Costo/cad. €
ELEMENTO INTERMEDIO (SIMMETRICO)	1	1500	2750	2500	4220	140	400,00 per mt

1



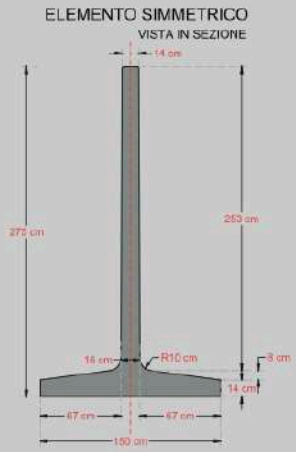

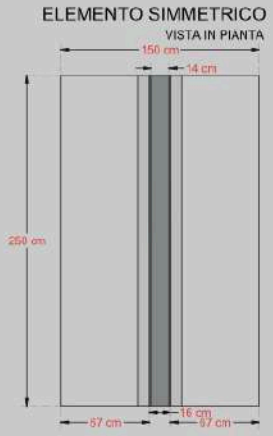

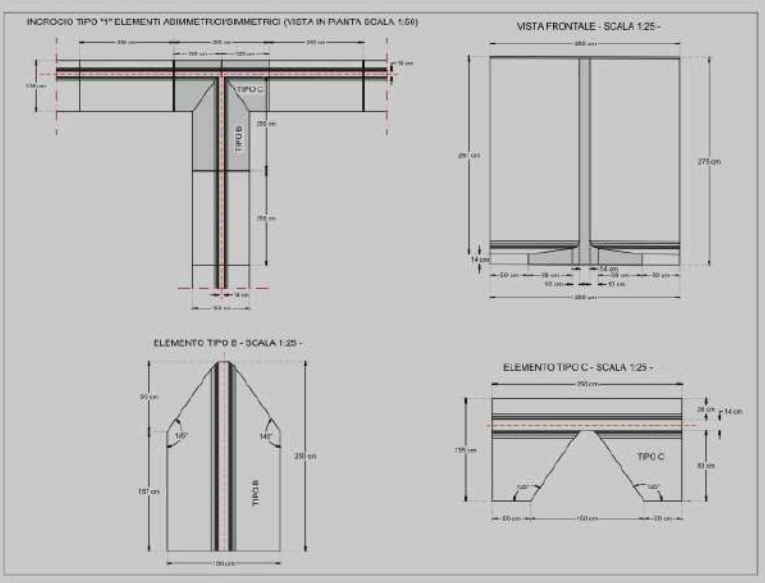

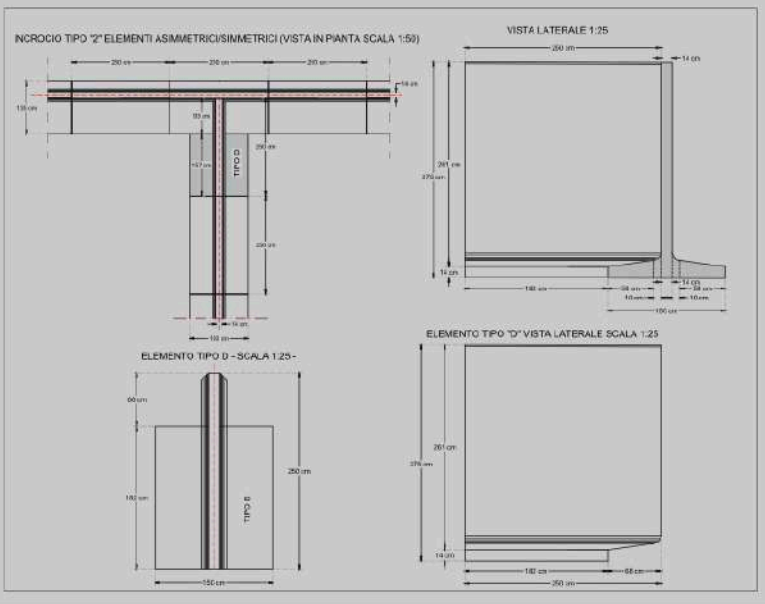

MURI DI COMPARTIMENTAZIONE

EN 15258

Modello	Dimensioni misure esterne (mm)		kg.	Spessore (mm)	Costo/cad. €
ELEMENTO PERIMETRALE (ASIMMETRICO) **2**	1350	2750	2500	4100	140	380,00 per mt

2



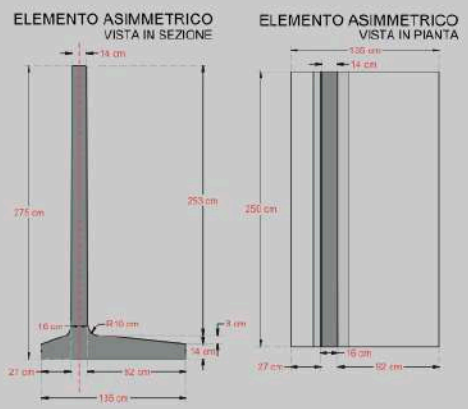

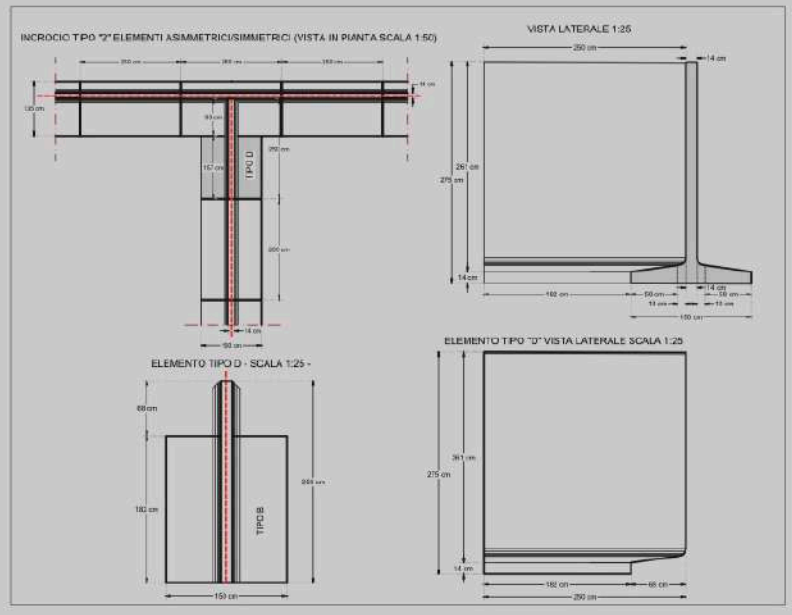

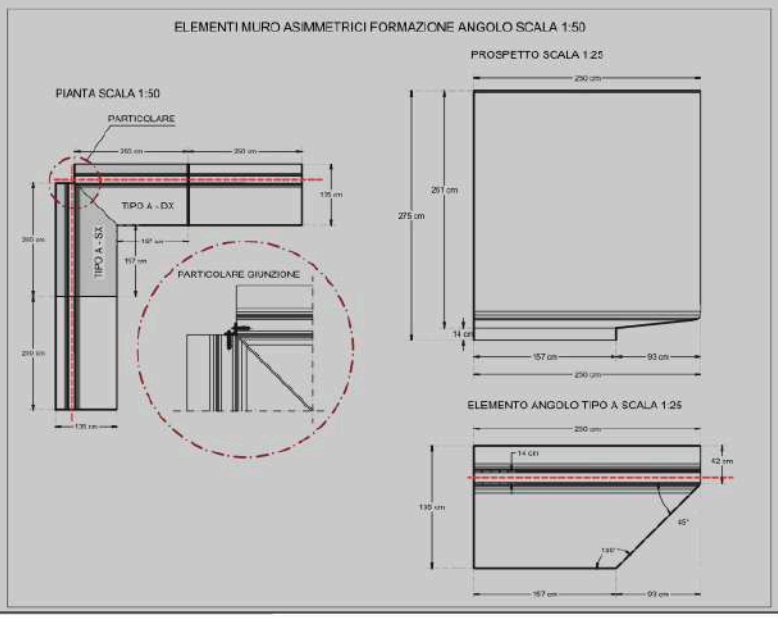

MURI DI SOSTEGNO AUTOSTABILI

EN 858 - 1

Modello	Capacità	TIPO misure esterne (m)	Volume	PESO CISTERNE PREFABBRICATE Peso (Kg)	Peso coperchio SP 15 mm	Peso coperchio SP 20 mm	Costo/cad. € compreso coperchio da 15 cm	Costo/cad. € maggiorazione coperchio carrabile da 20 cm

ELEMENTI PREFABBRICATI AUTOSTRADALI IN CALCESTRUZZO ARMATO,
modulari e accostabili, specifici per la realizzazione di muri di contenimento delle terre.
Ciascun modulo, avente larghezza standard di 2,5 m, è costituito da un paramento verticale irrigidito posteriormente da una doppia costola (contrafforte) integrata nel getto, dimensionata per garantire la stabilità strutturale e la resistenza alle spinte del terreno. La base dell'elemento è provvista di due dispositivi/piedi di appoggio atti a garantire l'autostabilità e la perfetta verticalità del manufatto durante le fasi di movimentazione, montaggio e posizionamento.
Caratteristiche tecniche e materiali:
- **Calcestruzzo**:classe di ressistenza minima C35/45 (ai sensi del D.M. 17/01/2018 -NTC), conforme alle classi di esposizione ambientale XC4, XD2 e XS1
- **Acciaio**:in barre ad aderenza migliorata tipo BA50C, sagomate e dimensionate in conformità ai calcoli statici del progetto
- **Finitura**: paramento a vista liscio da fondo cassero metallico o con rivestimento lapideo di spessore 4 cm
- **Geometria**: altezza del parametro compresa tra 2,01m e 12,00 m, larghezza della base d'appoggio variabile, in funzione dell'altezza, da 1,56 m a 3,44 m, e spessore delle costole di irrigidimento pari a 20 o 24 cm
Certificazioni e documentazione a corredo: Marcatura CE del manufatto secondo la norma UNI EN 15258:2008
Dichiarzione di prestazione (DOP). Relazione di calcolo strutturale firmata da tecnico abilitato. Sono tassativamente esclusi dal prezzo di fornitura lo scavo di fondazione, l'armatura integrativa da posare in opera e il rinterro strutturale a tergo del muro.

MURI 2,00 m < H < 4,00 m

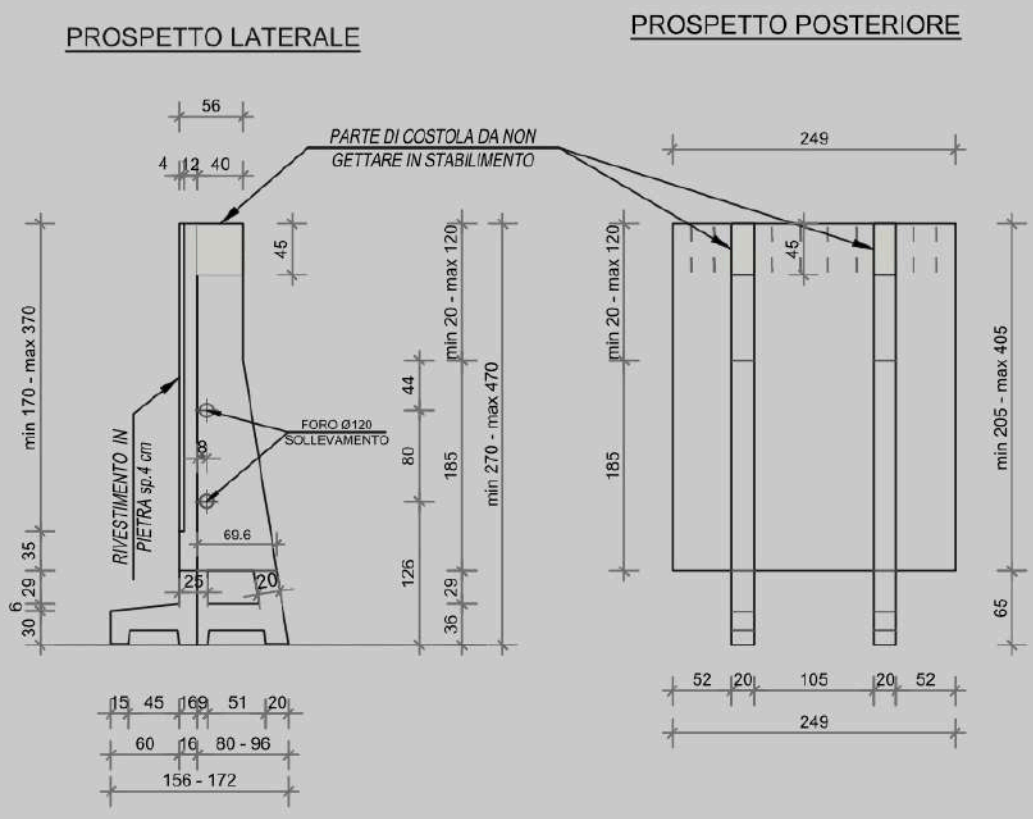

MURI DI SOSTEGNO AUTOSTABILI

EN 15258

MURI 8,00 m < H < 10,00 m

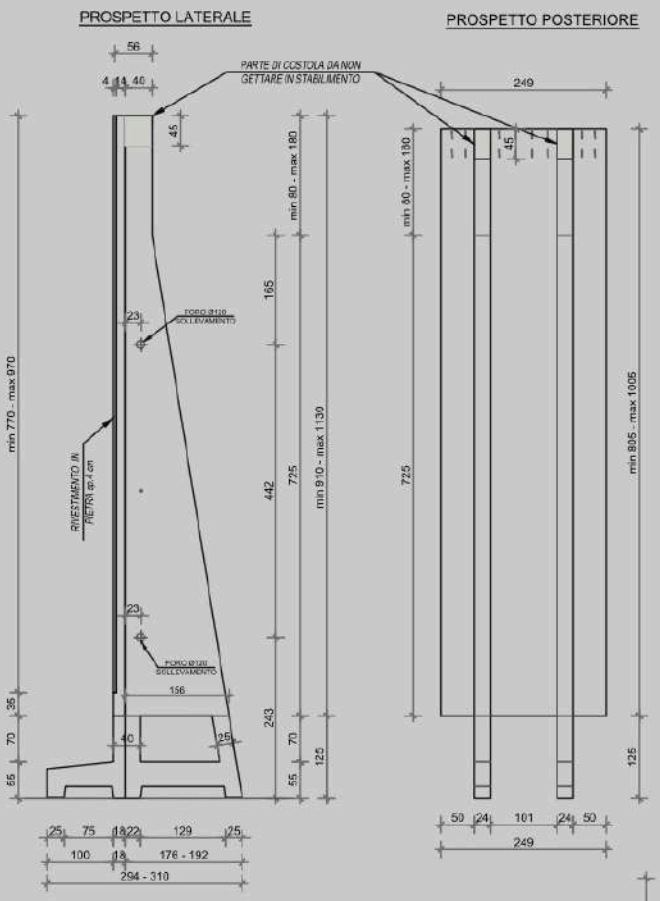

MURI 4,00 m < H < 6,00 m

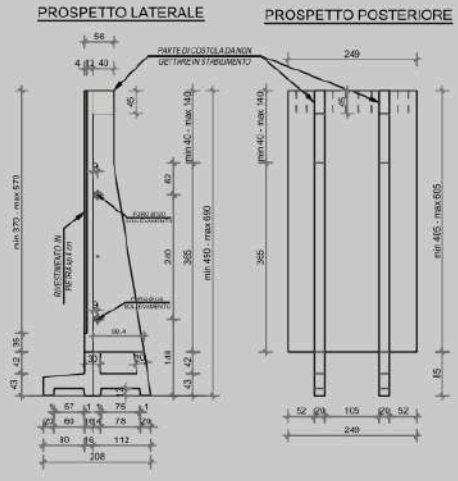

MURI 10,00 m < H < 12,00 m

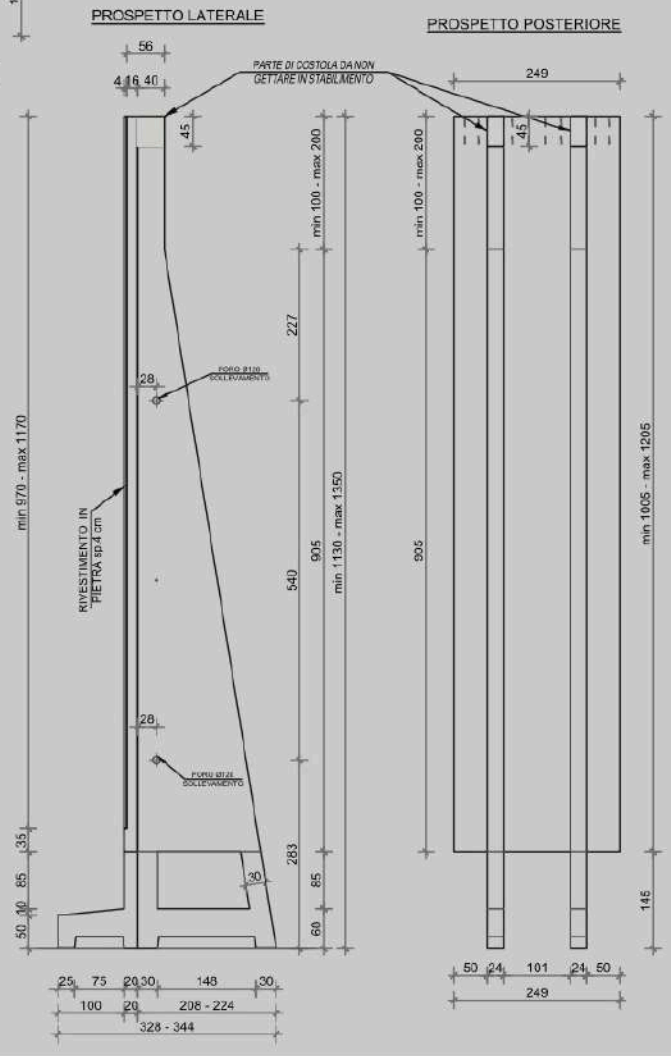

MURI 6,00 m < H < 8,00 m

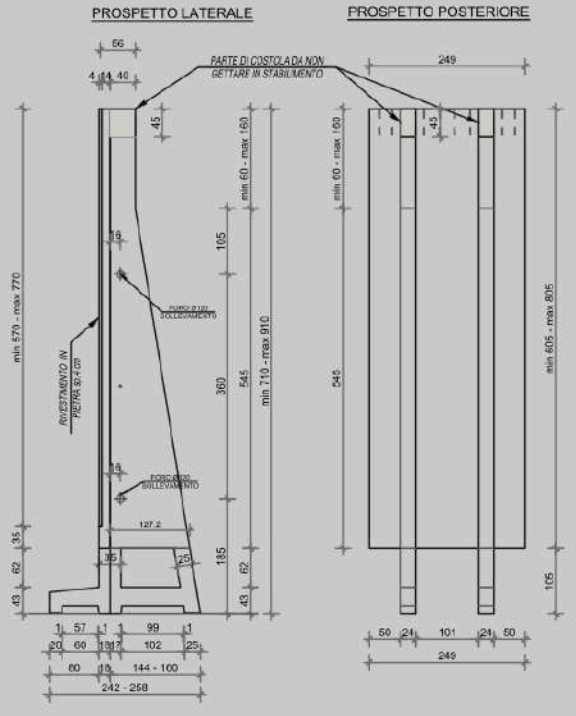

CISTERNE PREFABBRICATE

Modello	Capacità	TIPO misure esterne (m)	Volume	PESO CISTERNE PREFABBRICATE Peso (Kg)	Peso coperchio SP 15 mm	Peso coperchio SP 20 mm	Costo/cad. € compreso coperchio da 15 cm	Costo/cad.€ maggiorazione coperchio carrabile da 20 cm
CISTERNE PREFABBRICATE CON COPERCHIO (Spessore coperchio standard 150 mm)	Lt. 12.500	2,50 x 2,50 x 2,50 h	3,52	8300	2200	2950	**2300,00**	**180,00**
	Lt. 15.500	2,50 x 3,00 x 2,50 h	3,98	9353	2632	3530	**2600,00**	**220,00**
	Lt. 17.500	2,50 x 3,50 x 2,50 h	4,42	10387	3078,5	4120	**3000,00**	**250,00**
	Lt 20.000	2,50 x 4,00 x 2,50 h	6,36	14946	3525	4700	**3500,00**	**280,00**
	Lt 22.500	2,50 x 4,50 x 2,50 h	6,99	16426,5	3971,5	5290	**3900,00**	**370,00**
	Lt. 25.000	2,50 x 5,00 x 2,50 h	7,64	17954	4418	5875	**4700,00**	**420,00**
	Lt. 27.500	2,50 x 5,50 x 2,50 h	8,26	19411	4841	6470	**5100,00**	**450,00**
	Lt. 30.000	2,50 x 6,00 x 2,50 h	8,9	20915	5287,5	7050	**5500,00**	**500,00**

VASCA PREFABBRICATA MONOBLOCCO IN CALCESTRUZZO ARMATO VIBRATO (C.A.V.),
idonea all'installazione sia da interro che fuori terra, con volume utile indicativo compreso tra 12 m³ e 30 m³.
La vasca dovrà presentare una sezione esterna di dimensioni m 2,50 x 2,50 e lunghezza variabile compresa tra m 2,50 e m 6,00 (con modularità di incremento pari a m 0,50). Le pareti avranno spessore variabile cm 11-13 e il fondo spessore cm 13.

CARATTERISTICHE DEI MATERIALI E CONFORMITA' NORMATIVE:
Sistema di Qualità: Produzione eseguita da azienda con Sistema di Gestione per la Qualità certificato secondo norma UNI EN ISO 9001.
Calcestruzzo: Classe di resistenza a compressione C35/45 (Rck ≥ 45 N/mm²), conforme alle norme UNI EN 206 e UNI 11104, idoneo per le seguenti classi di esposizione ambientale e chimica:
- XC4 (corrosione da carbonatazione, cicli asciutto/bagnato);
- XS3 / XD3 (corrosione da cloruri, inclusi ambienti marini e sali disgelanti);
- XF1 (attacco gelo/disgelo);

Armatura: Acciaio ad aderenza migliorata per C.A.V. tipo B450C, controllato in stabilimento ai sensi del D.M. 17/01/2018 (NTC 2018).

DESTINAZIONE D'USO:
L'elemento è destinato allo stoccaggio e al contenimento di sostanze liquide o solide, quali: acque potabili, acque meteoriche di prima/seconda pioggia, reflui civili e industriali, liquami zootecnici, alimenti/mangimi, salamoie e riserve idriche per impianti antincendio.

MAGGIORAZIONI E OPERE ACCESSORIE (da computarsi a parte se richieste):
Applicazione di rivestimenti protettivi o impermeabilizzanti specifici sulle superfici interne ed/o esterne (resine epossidiche, protettivi idrorepellenti o idonei al contatto con alimenti/acqua potabile);
Soletta di copertura prefabbricata, con portata idonea al traffico pedonale o carrabile (leggere/pesanti);
Pareti divisorie interne di separazione/settimizzazione dei volumi;
Passanti di parete e manicotti annegati nel getto o carotati, in PVC o Acciaio Inox AISI 304/316.

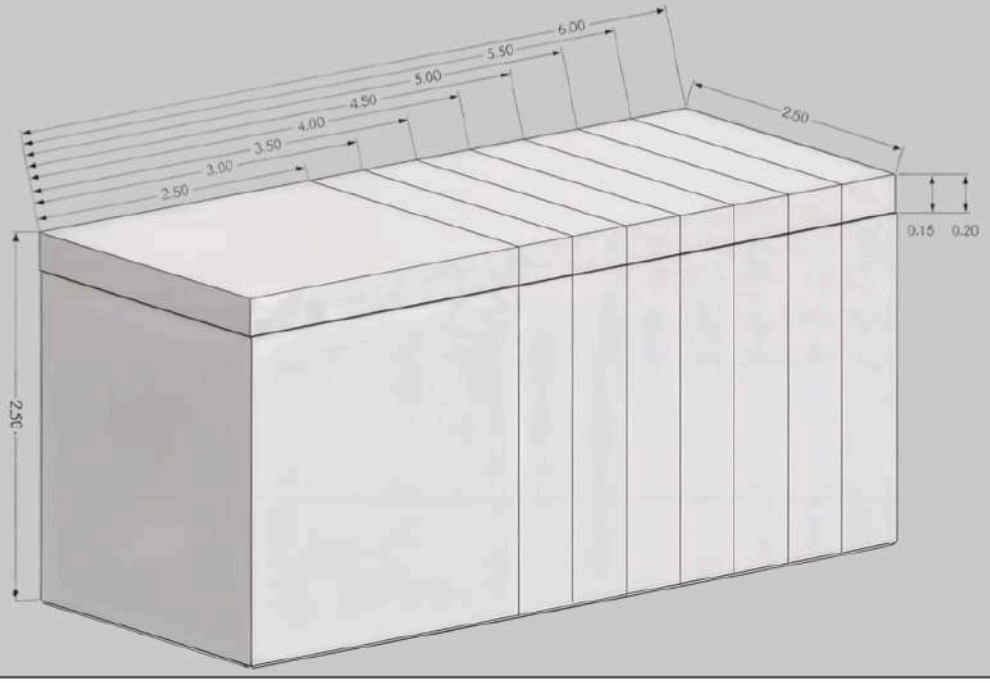

CISTERNE PREFABBRICATE

Modello

CISTERNE PREFABBRICATE 2500x2500 12000 L

Sezione longitudinale

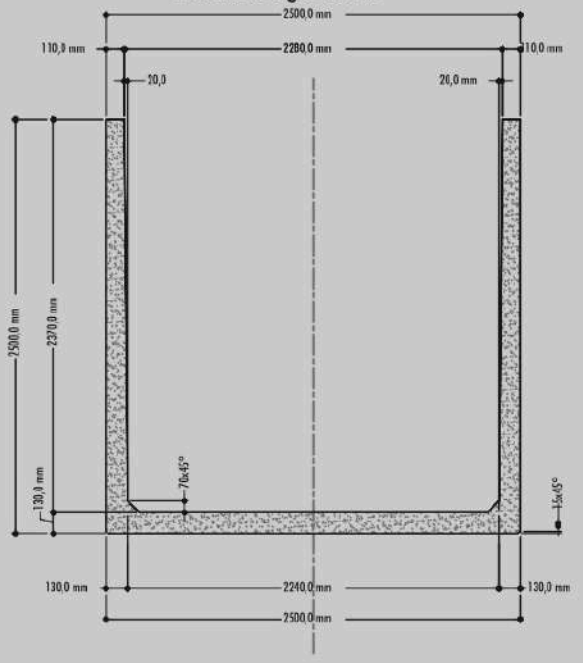

Sezione trasversale

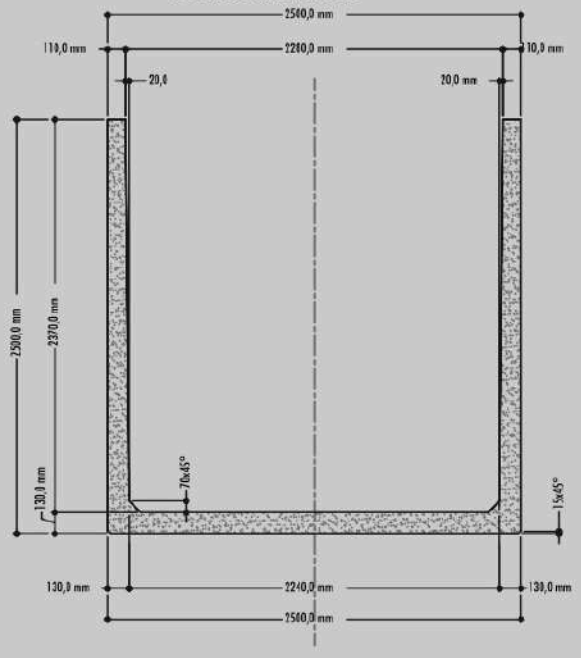

Pianta

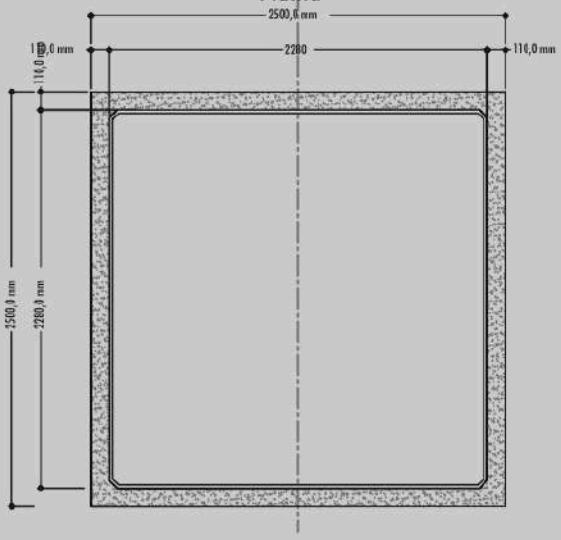

Variabile da 2500 a 6000 mm

BOX PREFABBRICATI

Modello	Dimensioni misure esterne (cm)	PESO CISTERNE PREFABBRICATE Peso (Kg)	Peso coperchio SP 15 mm	Peso coperchio SP 20 mm	kg.	Costo/cad. €
BOX PREFABBRICATI	250 x 250 x 250 h	8300	2200	2950	10200	**2760,00**
	250 x 300 x 250 h	9353	2632	3530	11700	**3120,00**
	250 x 350 x 250 h	10387	3078,5	4120	13200	**3600,00**
	250 x 400 x 250 h	14946	3525	4700	14700	**4200,00**
	250 x 450 x 250 h	16426,5	3971,5	5290	16100	**4680,00**
	250 x 500 x 250 h	17954	4418	5875	17600	**5640,00**
	250 x 550 x 250 h	19411	4841	6470	19000	**6120,00**
	250 x 600 x 250 h	20915	5287,5	7050	20500	**6600,00**











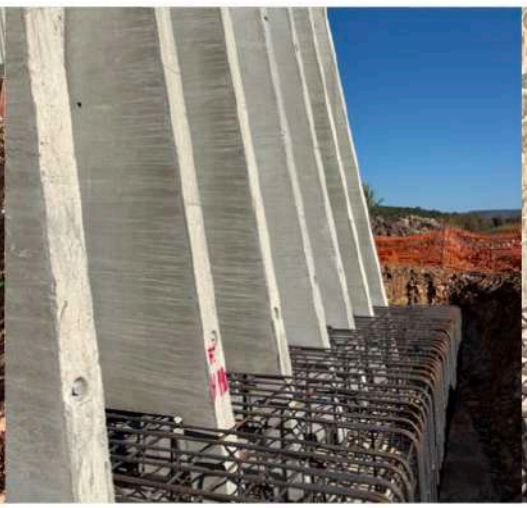



QUALITA', CERTIFICAZIONE E CONFORMITA' DEI PRODOTTI

LA QUALITÀ COME VALORE CONSOLIDATO NEL TEMPO

Per **MANIFATTURA NP** la qualità rappresenta da molti anni un elemento fondamentale della propria organizzazione e un impegno concreto nei confronti dei Clienti.
L'Azienda opera attraverso un Sistema di Gestione per la Qualità certificato secondo la UNI EN ISO 9001:2015, consolidato attraverso anni di applicazione e progressivamente integrato nei processi aziendali, produttivi e di controllo.
Il Sistema di Gestione costituisce lo strumento attraverso il quale MANIFATTURA NP pianifica, gestisce, controlla e migliora le proprie attività, con particolare attenzione alla conformità dei prodotti, all'affidabilità dei processi produttivi, al rispetto dei requisiti applicabili e alla soddisfazione del Cliente.
L'approccio alla qualità coinvolge l'intero ciclo produttivo e, in particolare, la gestione e il controllo delle materie prime, la pianificazione della produzione, i controlli durante le lavorazioni, le verifiche sul prodotto finito, la gestione delle attrezzature e delle risorse, la qualifica e il monitoraggio dei fornitori, la gestione delle eventuali non conformità e il miglioramento continuo delle prestazioni.

UN SISTEMA DI GESTIONE IN CONTINUA EVOLUZIONE

La certificazione ISO 9001 non rappresenta per MANIFATTURA NP un semplice adempimento formale, ma un percorso di qualità consolidato nel tempo, attraverso il quale l'Azienda ha progressivamente strutturato e migliorato i propri processi.
In continuità con tale esperienza, MANIFATTURA NP sta intraprendendo il percorso di evoluzione e adeguamento del proprio Sistema di Gestione per la Qualità in vista della ISO 9001:2026, con l'obiettivo di accompagnare l'organizzazione verso la nuova edizione della norma e recepirne progressivamente i requisiti applicabili.
Il percorso è orientato al rafforzamento della capacità dell'organizzazione di governare i propri processi, affrontare rischi, opportunità e cambiamenti, monitorare le prestazioni e mantenere nel tempo la capacità di soddisfare le esigenze dei Clienti e delle altre parti interessate.
L'evoluzione del Sistema di Gestione si inserisce quindi in un processo già consolidato e rappresenta un ulteriore passo nella politica aziendale di innovazione, affidabilità e miglioramento continuo.

CONTROLLO DELLA PRODUZIONE E CONFORMITÀ DEI PRODOTTI

Accanto al Sistema di Gestione per la Qualità, MANIFATTURA NP mantiene un sistema strutturato di controllo della produzione e della conformità dei prodotti prefabbricati realizzati.
Per le famiglie di prodotto soggette alla relativa normativa armonizzata, l'Azienda opera nel rispetto degli adempimenti previsti per la marcatura CE, attraverso il controllo delle caratteristiche del prodotto, il mantenimento della documentazione prevista e la gestione delle Dichiarazioni di Prestazione (DoP).
Sulla base dell'Elenco Prodotti CE aziendale, il sistema comprende attualmente prodotti riconducibili alle seguenti norme di riferimento:
Norma EN 13242 EN 15258 EN 1317 EN 858-1 EN 1338 EN 1340 EN 771-3 EN 1917
Famiglia di prodotto
Aggregati per strade Muri prefabbricati Barriere stradali Disoleatori
Masselli autobloccanti Cordoli
Blocchi in calcestruzzo Pozzetti
L'Elenco Prodotti CE aziendale identifica inoltre, per le diverse produzioni interessate, i relativi riferimenti di certificazione e i sistemi di valutazione e verifica della costanza della prestazione (VVCP) applicabili.

UN IMPEGNO CHE VA OLTRE LA CERTIFICAZIONE

L'obiettivo di MANIFATTURA NP è garantire che la qualità non sia limitata al controllo finale del prodotto, ma venga costruita durante l'intero processo produttivo.
Per questo motivo l'Azienda orienta il proprio Sistema di Gestione a:
- assicurare la conformità dei prodotti ai requisiti tecnici e cogenti applicabili;
- mantenere sotto controllo i processi produttivi e le relative prestazioni;
- garantire la tracciabilità e la corretta gestione della documentazione tecnica;
- prevenire le non conformità attraverso controlli pianificati;
- monitorare fornitori, materiali e processi che possono influire sulla qualità del prodotto;
- analizzare rischi, opportunità e cambiamenti che possono incidere sull'organizzazione;
- sviluppare competenze e consapevolezza del personale;
- ascoltare le esigenze del Cliente e monitorarne la soddisfazione;
- perseguire il miglioramento continuo dell'efficacia del Sistema di Gestione e delle prestazioni aziendali.

Esperienza, controllo e miglioramento continuo rappresentano i principi attraverso i quali MANIFATTURA NP traduce la propria certificazione ISO 9001 in qualità concreta dei prodotti e dei servizi offerti al mercato.

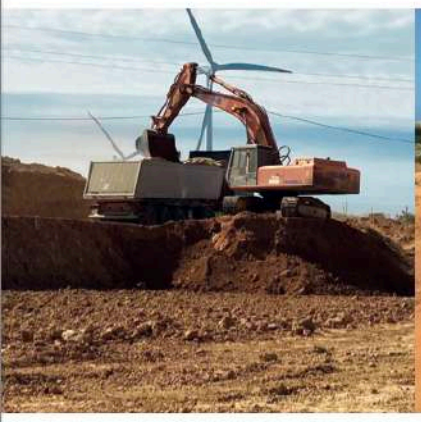



CAVA SCALAR

CAVA DI ARGILLE ILLITTICHE IMPERMEABILI

SASSARI - SP 57 STINTINO

foto: maurizio scanu
jodi cawley
grafica: m&mservice 388 1143807





MANIFATTURA NP
INDUSTRIA CALCESTRUZZI PREFABBRICATI
07100 SASSARI
REGIONE OTTAVA - S.S. 131 KM 221
TEL. 079 390100
FAX 079 390637
www.manifatturanp.it